BAB II

PENDEKATAN PEMECAHAN MASALAH

A. Identifikasi Gambar Kerja

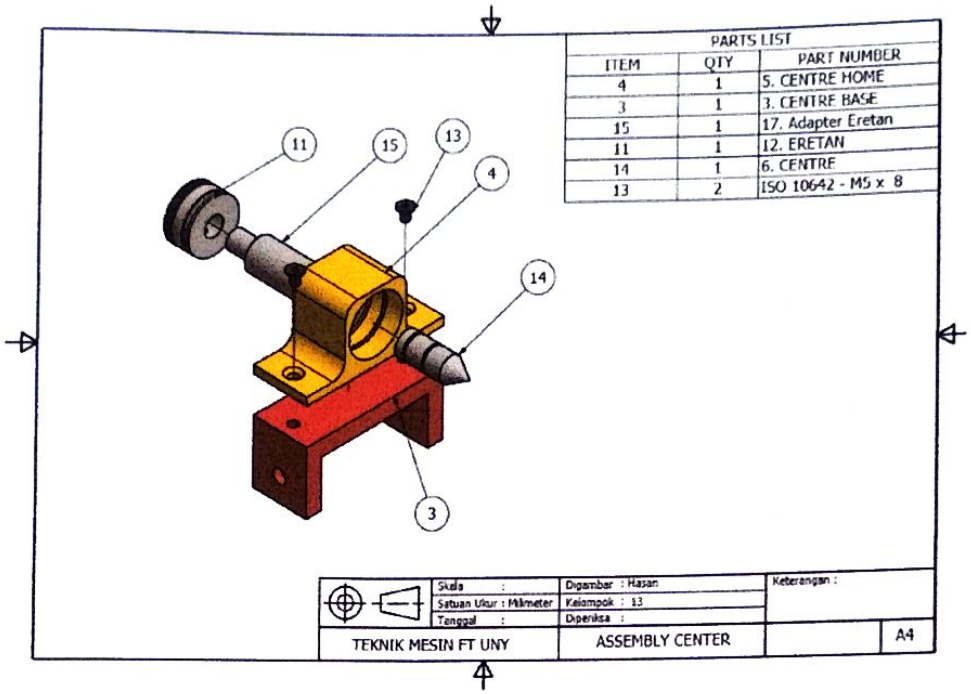

Gambar 1. *Assembly center* pada meja *center* (Tim Desain Meja *Center*: 2019)

B. Idenfifikasi Bahan

Identifikasi bertujuan agar produk yang dibuat sesuai dengan harapan dan dapat menunjang kinerja dari Meja Center. Proses pembuatan *center, adapter center, center home, center base* dan eretan pada meja center. Spesifikasi bahan yang dibutuhkan tampak pada tabel dibawah ini.

Tabel 1. Kebutuhan Bahan *Assembly Center*

No	Nama Bahan	Spesifikasi	Keterangan
1.	*Stainless Steel*	Ø15 x 42,5 mm	*Center*
2.	*Aluminium*	90 x 35 x 43 mm	*Center home*
3.	*Aluminium*	Ø12 x 60 mm	*Adapter center*
4.	*Aluminium*	90,05 x 35 x 40 mm	*Center base*
5.	*Aluminium*	Ø33 x 16 mm	Eretan

C. Identifikasi Alat dan Mesin yang digunakan

Identifikasi alat dan mesin yang akan digunakan adalah hal utama yang dilakukan agar tidak mengalami hambatan dalam pengerjaan pembuatan assembly center. Alat dan mesin yang digunakan dalam proses pembuatan assembly center seperti pada tabel dibawah ini.

Tabel 2. Alat dan Mesin yang digunakan

No	Proses Pengerjaan	Mesin	Alat / Perkakas
1.	Pengukuran bahan		➢ Penggores ➢ Mistar Baja ➢ Penyiku ➢ Jangka Sorong
2.	Pemotongan Bahan	➢ Mesin Gergaji Besi *Hacksaw*	➢ Sarung Tangan ➢ Kacamata ➢ Ragum ➢ Jangka Sorong
3.	Permesinan Bubut	➢ Mesin Bubut	➢ Kacamata ➢ Jangka Sorong ➢ Mata Bor ➢ Pahat Bubut ➢ Bor *Center* ➢ Palu
4.	Permesinan Frais	➢ Mesin Frais	➢ Sarung tangan ➢ Kacamata ➢ Jangka Sorong ➢ Mata Bor ➢ Pahat Bubut ➢ Bor *Center* ➢ Palu
5.	*Finishing* dan *Assembly*	➢ *Assembly*	➢ Kikir Mini ➢ Palu