LAMPIRAN

MESIN PENGERING PAKAIAN	SKALA:	DIGAMBAR	8/3/18	CHANDRA
	1:10	DILIHAT	DR. WAGIRAN, M.PD	
		DIPERIKSA	DR. WAGIRAN, M.PD	
		DIKETAHUI	DR. WAGIRAN, M.PD	
PENDIDIKAN TEKNIK MESIN	A4	KELOMPOK 4		

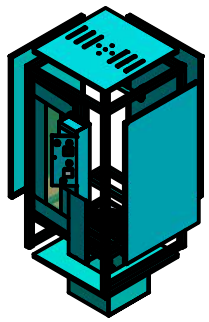

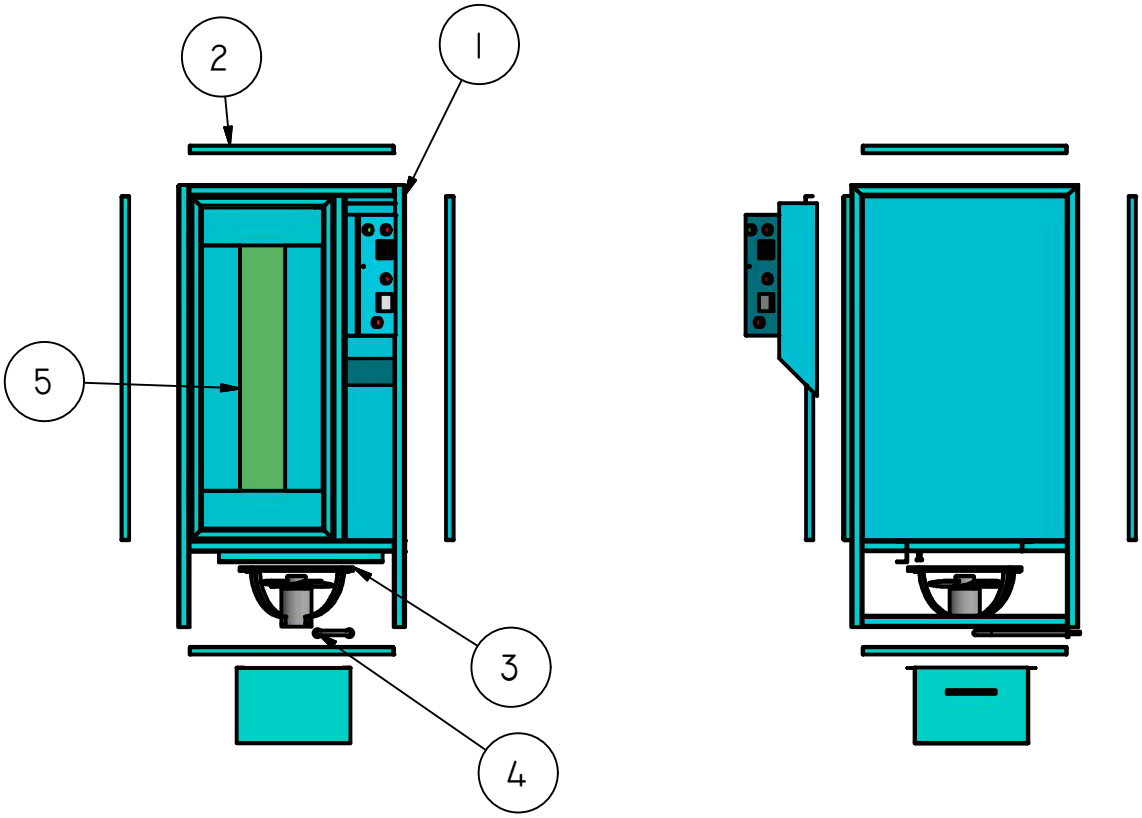

PARTS LIST

ITEM	QTY	PART NUMBER	DESCRIPTION
1	1	RANGKA	MILD STEEL
2	1	COVER	MILD STEEL
3	1	KIPAS BLOWER	BELI
4	1	HEATER	BELI
5	1	KACA	BELI

MESIN PENGERING PAKAIAN	SKALA:	DIGAMBAR	8/3/18	CHANDRA
	1:20	DILIHAT	DR. WAGIRAN, M.PD	
		DIPERIKSA	DR. WAGIRAN, M.PD	
		DIKETAHUI	DR. WAGIRAN, M.PD	
PENDIDIKAN TEKNIK MESIN	A4	KELOMPOK 4		

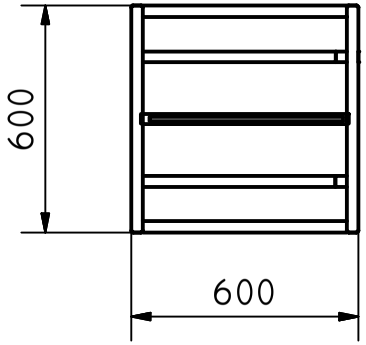

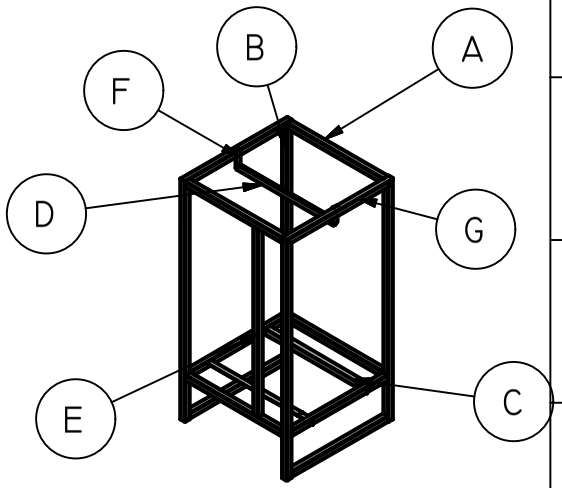

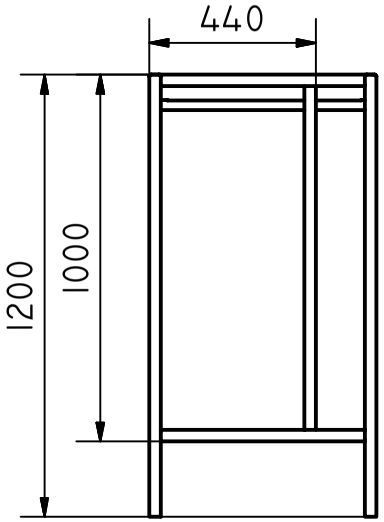

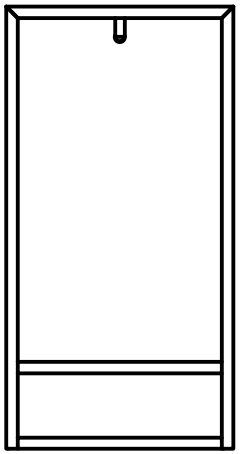

PARTS LIST

ITEM	QTY	PART NUMBER	DESCRIPTION
A	8	MILD STEEL ST 37 30x30x2.5 MM	PANJANG 540 MM
B	4	MILD STEEL ST 37 30x30x2.5 MM	PANJANG 1170 MM
C	2	MILD STEEL ST 37 30x30x3 MM	PANJANG 540 MM
D	1	MILD STEEL ST 37 Ø10 MM	PANJANG 540 MM
E	1	MILD STEEL ST 37 30x30x2.5 MM	PANJANG 940 MM
F	2	MILD STEEL ST 37 25x80x2.5MM	
G	2	MILD STEEL ST 37 30x30x2.5 MM	PANJANG 540 MM

MESIN PENGERING PAKAIAN	SKALA:	DIGAMBAR	8/3/18 CHANDRA
	1:20	DILIHAT	DR. WAGIRAN, M.PD
		DIPERIKSA	DR. WAGIRAN, M.PD
		DIKETAHUI	DR. WAGIRAN, M.PD
PENDIDIKAN TEKNIK MESIN	A4	KELOMPOK 4	

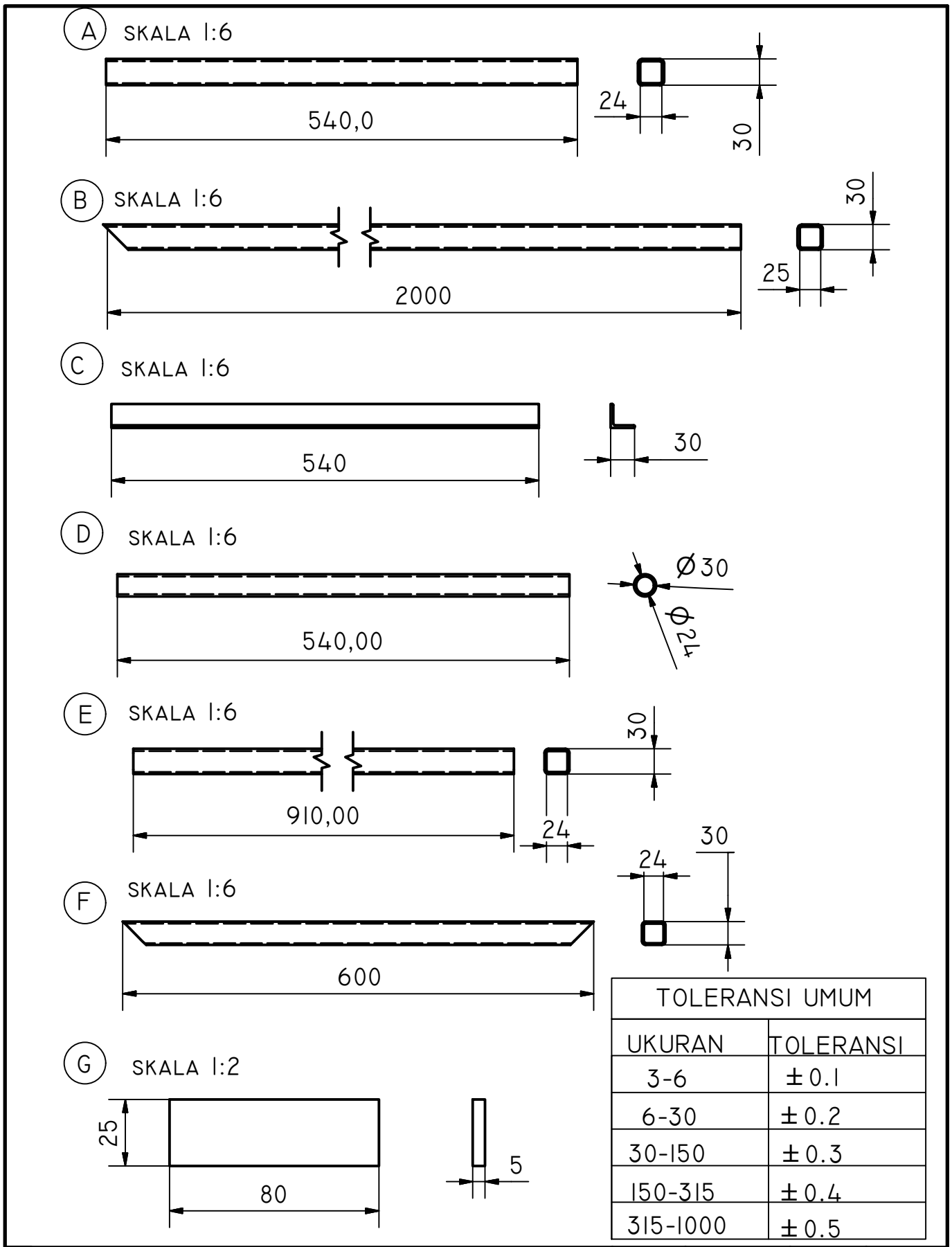

TOLERANSI UMUM	
UKURAN	TOLERANSI
3-6	±0.1
6-30	±0.2
30-150	±0.3
150-315	±0.4
315-1000	±0.5

MESIN PENGERING PAKAIAN	SKALA:	DIGAMBAR	8/3/18 CHANDRA
	ON PART	DILIHAT	DR. WAGIRAN, M.PD
		DIPERIKSA	DR. WAGIRAN, M.PD
		DIKETAHUI	DR. WAGIRAN, M.PD
PENDIDIKAN TEKNIK MESIN	A4	KELOMPOK 4	

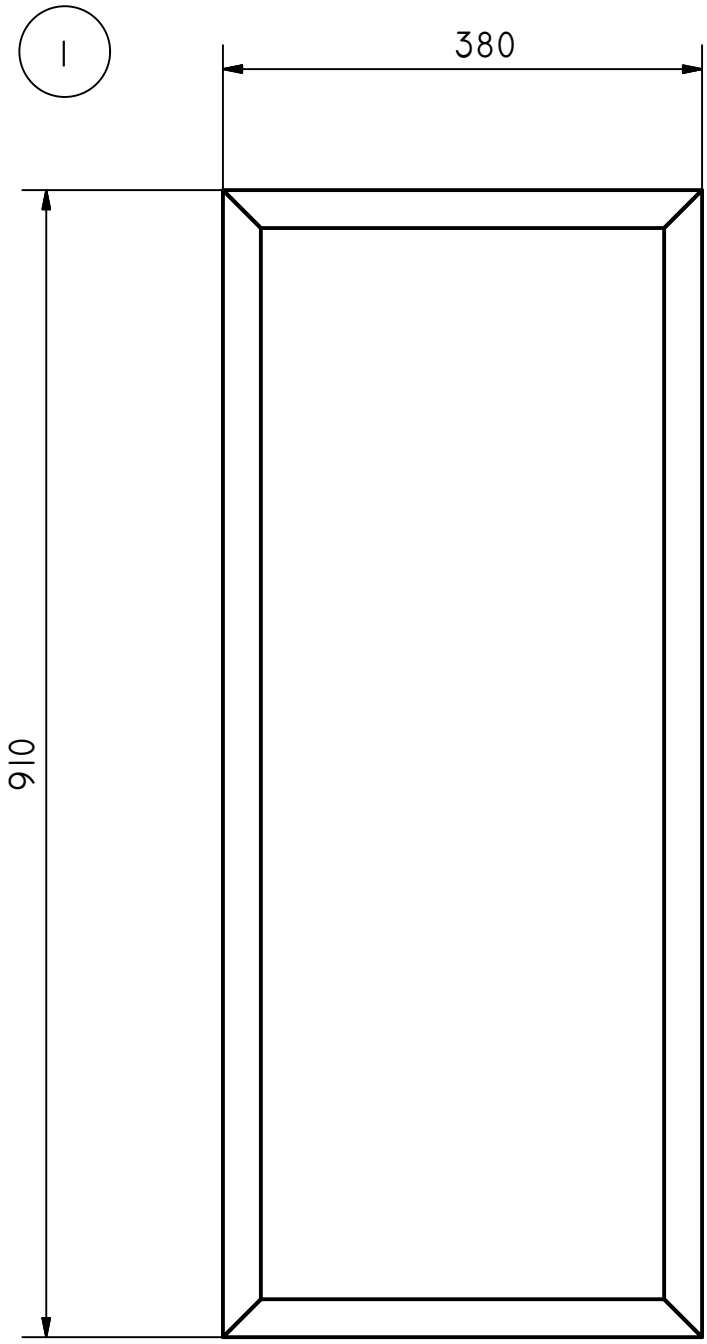

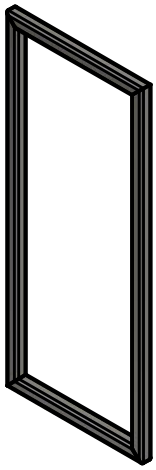

TOLERANSI UMUM	
UKURAN	TOLERANSI
3-6	± 0.1
6-30	± 0.2
30-150	± 0.3
150-315	± 0.4
315-1000	± 0.5

MESIN PENGERING PAKAIAN	SKALA:	DIGAMBAR	8/3/18	CHANDRA
	1:5	DILIHAT	DR. WAGIRAN, M.PD	
		DIPERIKSA	DR. WAGIRAN, M.PD	
		DIKETAHUI	DR. WAGIRAN, M.PD	
PENDIDIKAN TEKNIK MESIN	A4	KELOMPOK 4		

H MILD STEEL ST 37 30x30x2.5 MM

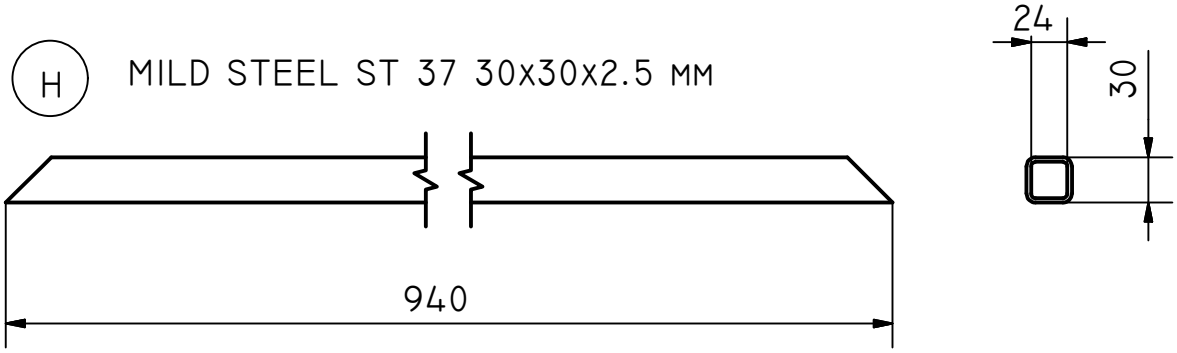

I MILD STEEL ST 37 30x30x2.5 MM

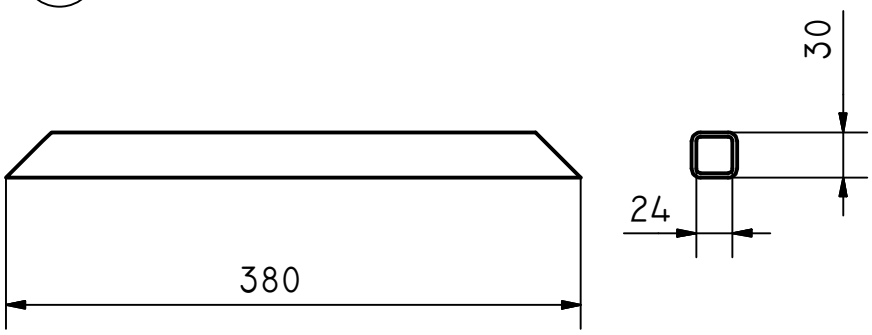

TOLERANSI UMUM	
UKURAN	TOLERANSI
3-6	± 0.1
6-30	± 0.2
30-150	± 0.3
150-315	± 0.4
315-1000	± 0.5

MESIN PENGERING PAKAIAN	SKALA:	DIGAMBAR	8/3/18	CHANDRA
	1:5	DILIHAT	DR. WAGIRAN, M.PD	
		DIPERIKSA	DR. WAGIRAN, M.PD	
		DIKETAHUI	DR. WAGIRAN, M.PD	
PENDIDIKAN TEKNIK MESIN	A4	KELOMPOK 4		

2A COVER TUTUP ATAS

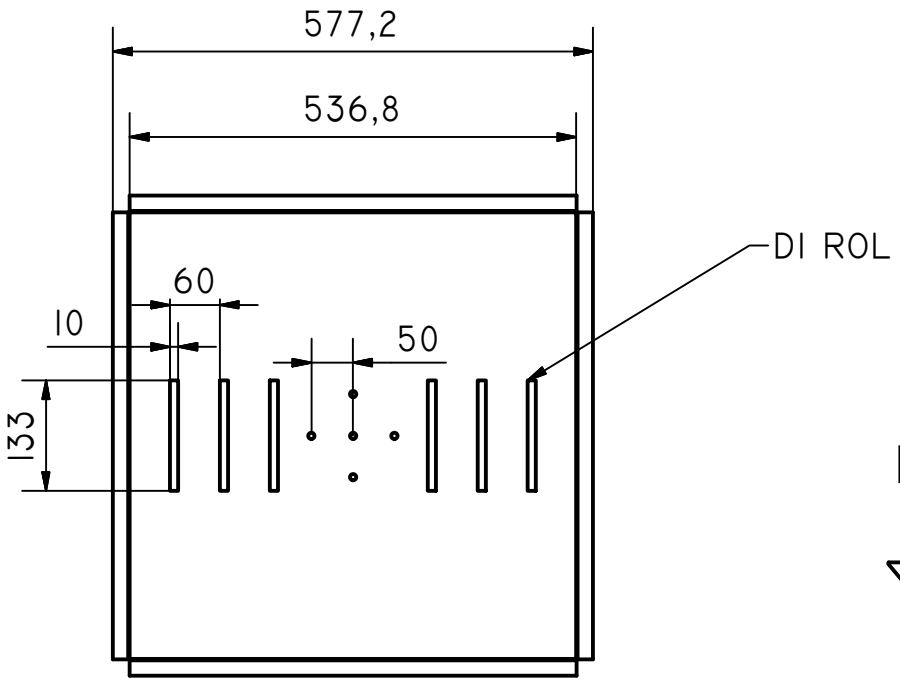

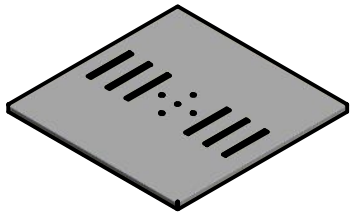

B (10:1)

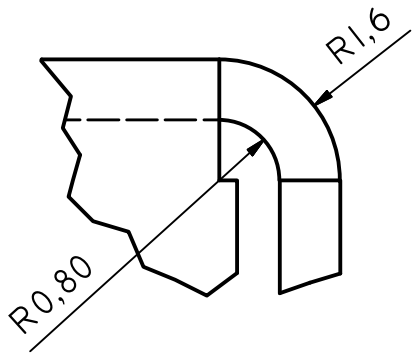

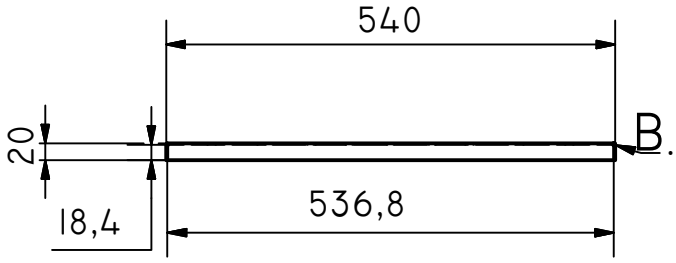

TOLERANSI UMUM	
UKURAN	TOLERANSI
3-6	± 0.1
6-30	± 0.2
30-150	± 0.3
150-315	± 0.4
315-1000	± 0.5

PARTS LIST

ITEM	QTY	PART NUMBER	DESCRIPTION
2A	1	TUTUP ATAS	

MESIN PENGERING PAKAIAN	SKALA: 1:5	DIGAMBAR	8/3/18	CHANDRA
		DILIHAT	DR. WAGIRAN, M.PD	
		DIPERIKSA	DR. WAGIRAN, M.PD	
		DIKETAHUI	DR. WAGIRAN, M.PD	
PENDIDIKAN TEKNIK MESIN	A4	KELOMPOK 4		

2B COVER TUTUP BAWAH

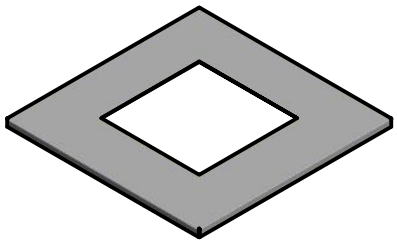

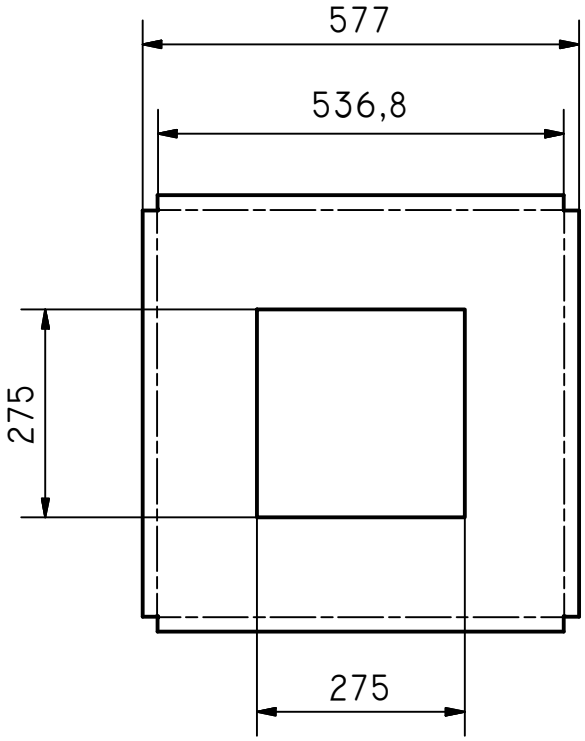

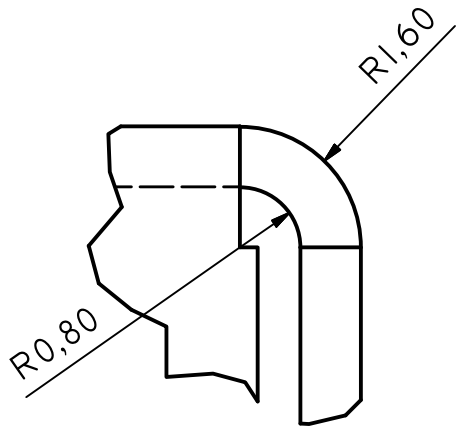

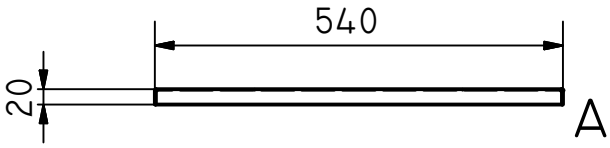

TOLERANSI UMUM	
UKURAN	TOLERANSI
3-6	± 0.1
6-30	± 0.2
30-150	± 0.3
150-315	± 0.4
315-1000	± 0.5

PARTS LIST

ITEM	QTY	PART NUMBER	DESCRIPTION
2B	1	TUTUP BAWAH KIPAS	PLAT GALVANIS T:0.8 MM

MESIN PENGERING PAKAIAN	SKALA:	DIGAMBAR	8/3/18	CHANDRA
	1:5	DILIHAT	DR. WAGIRAN, M.PD	
		DIPERIKSA	DR. WAGIRAN, M.PD	
		DIKETAHUI	DR. WAGIRAN, M.PD	
PENDIDIKAN TEKNIK MESIN	A4	KELOMPOK 4		

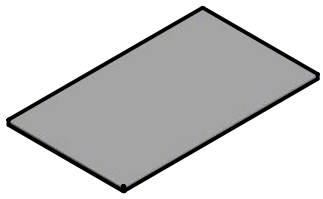

2C COVER TUTUP SAMPING

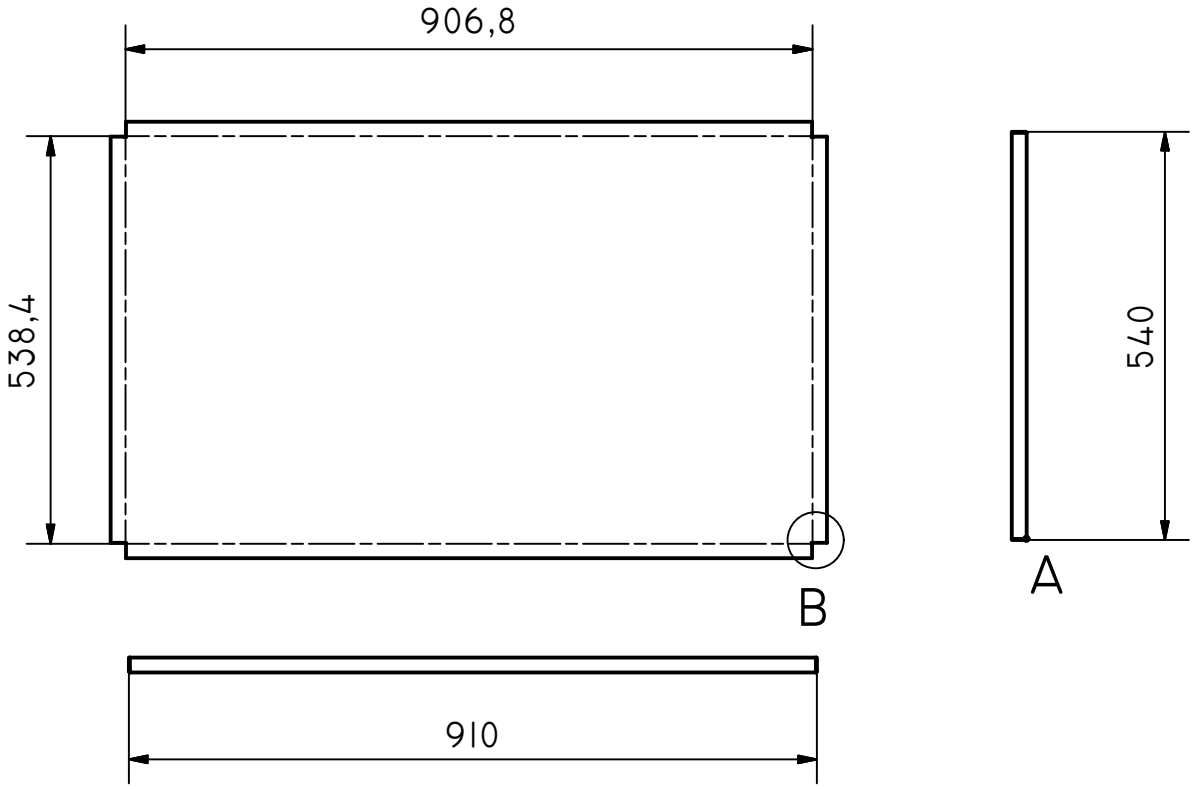

A (5:1)

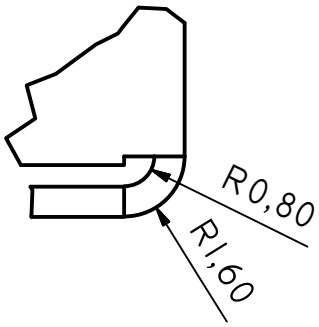

B (1:2)

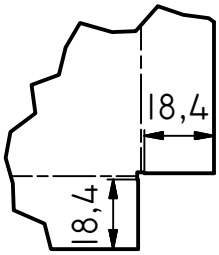

TOLERANSI UMUM	
UKURAN	TOLERANSI
3-6	± 0.1
6-30	± 0.2
30-150	± 0.3
150-315	± 0.4
315-1000	± 0.5

PARTS LIST

ITEM	QTY	PART NUMBER	DESCRIPTION
2C	3	TUTUP SAMPING	PLAT GALVANIS T:0.8 MM

MESIN PENGERING PAKAIAN	SKALA:	DIGAMBAR	8/3/18	CHANDRA
	1:10	DILIHAT	DR. WAGIRAN, M.PD	
		DIPERIKSA	DR. WAGIRAN, M.PD	
		DIKETAHUI	DR. WAGIRAN, M.PD	
PENDIDIKAN TEKNIK MESIN	A4	KELOMPOK 4		

2E COVER TUTUP HEATER | SKALA 1:5

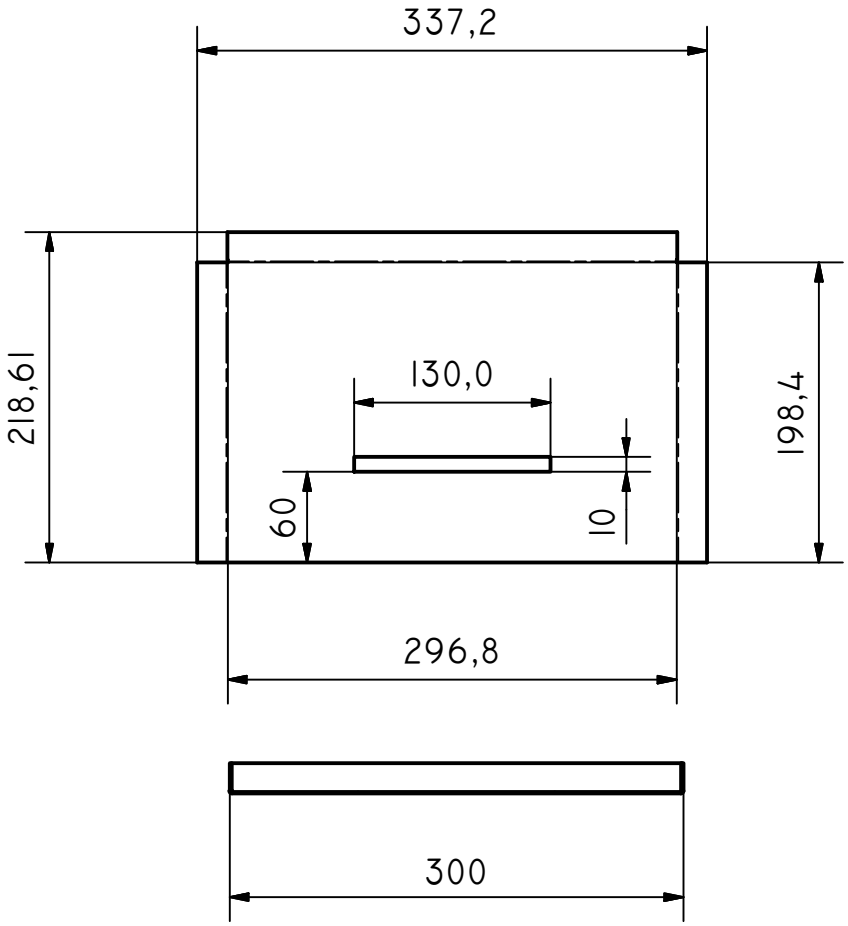

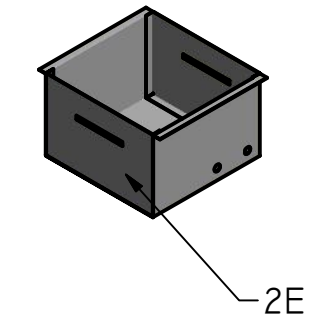

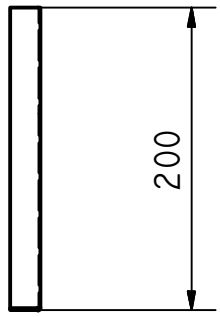

TOLERANSI UMUM	
UKURAN	TOLERANSI
3-6	± 0.1
6-30	± 0.2
30-150	± 0.3
150-315	± 0.4
315-1000	± 0.5

PARTS LIST

ITEM	QTY	PART NUMBER	DESCRIPTION
2E	2	TUTUP HEATER	PLAT GALVANIS T:0.8 MM

MESIN PENGERING PAKAIAN	SKALA:	DIGAMBAR	8/3/18	CHANDRA
	ON PART	DILIHAT	DR. WAGIRAN, M.PD	
		DIPERIKSA	DR. WAGIRAN, M.PD	
		DIKETAHUI	DR. WAGIRAN, M.PD	
PENDIDIKAN TEKNIK MESIN	A4	KELOMPOK 4		

2G COVER TUTUP PANEL 2 SKALA 1:2

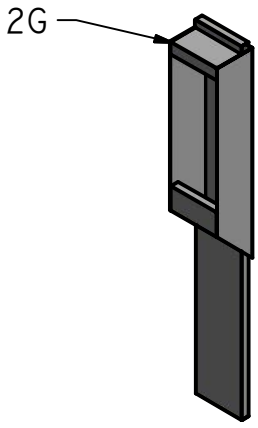

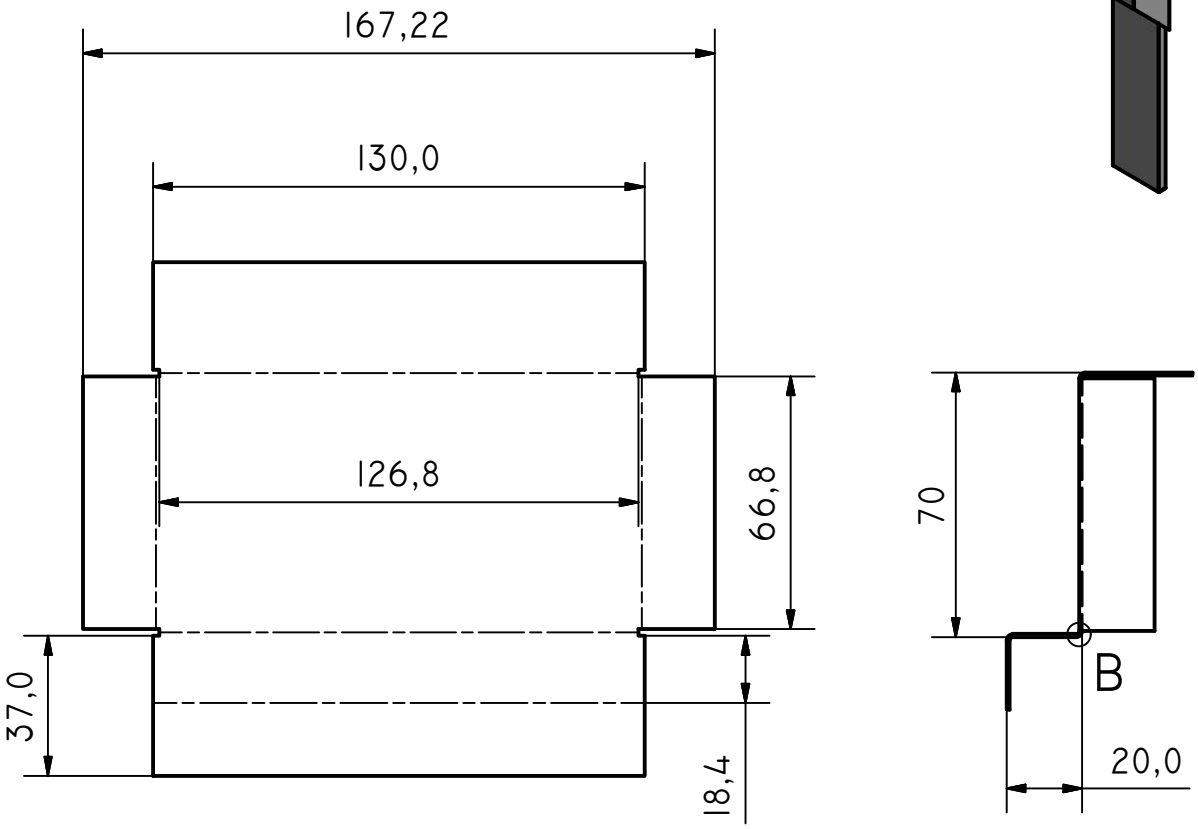

CATATAN : PERHATIAKAN PENEKUKAN PADA PLAT

B (5:1)

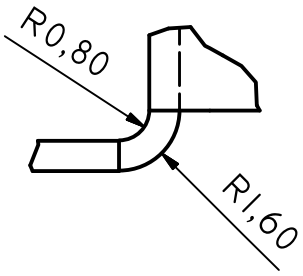

TOLERANSI UMUM	
UKURAN	TOLERANSI
3-6	± 0.1
6-30	± 0.2
30-150	± 0.3
150-315	± 0.4
315-1000	± 0.5

PARTS LIST

ITEM	QTY	PART NUMBER	DESCRIPTION
2G	2	TUTUP PANEL 2	PLAT GALVANIS T:0.8 MM

MESIN PENGERING PAKAIAN	SKALA:	DIGAMBAR	8/3/18	CHANDRA
	ON PART	DILIHAT	DR. WAGIRAN, M.PD	
		DIPERIKSA	DR. WAGIRAN, M.PD	
		DIKETAHUI	DR. WAGIRAN, M.PD	
PENDIDIKAN TEKNIK MESIN	A4	KELOMPOK 4		

2F COVER TUTUP HEATER I SKALA 1:5

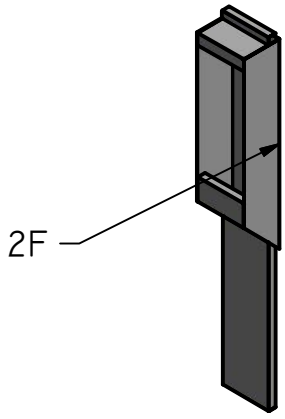

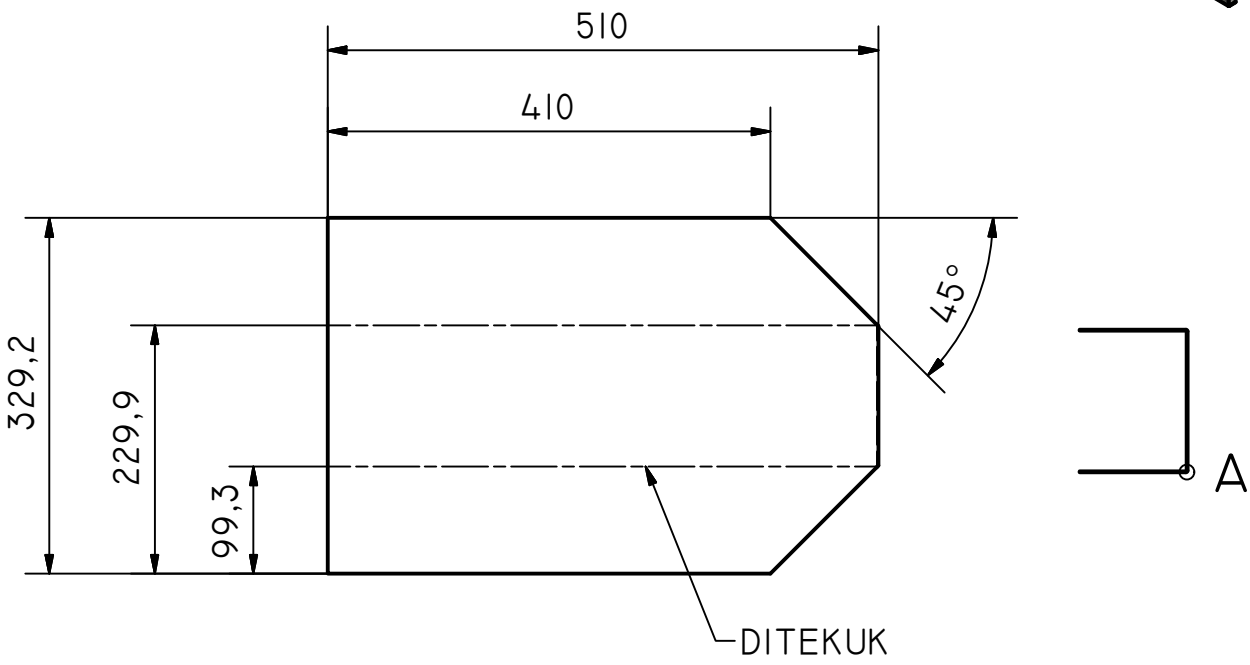

A (4:1)

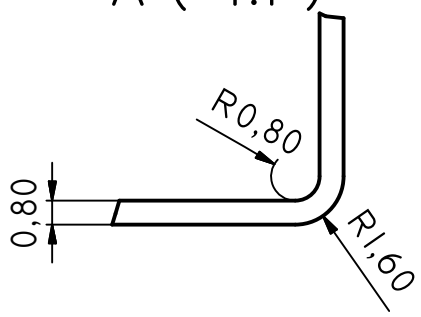

TOLERANSI UMUM	
UKURAN	TOLERANSI
3-6	± 0.1
6-30	± 0.2
30-150	± 0.3
150-315	± 0.4
315-1000	± 0.5

PARTS LIST

ITEM	QTY	PART NUMBER	DESCRIPTION
2F	1	TUTUP PANEL I	PLAT GALVANIS T:0.8 MM

MESIN PENGERING PAKAIAN	SKALA:	DIGAMBAR	8/3/18	CHANDRA
	ON PART	DILIHAT	DR. WAGIRAN, M.PD	
		DIPERIKSA	DR. WAGIRAN, M.PD	
		DIKETAHUI	DR. WAGIRAN, M.PD	
PENDIDIKAN TEKNIK MESIN	A4	KELOMPOK 4		

2J COVER PINTU 1 SKALA 1:5

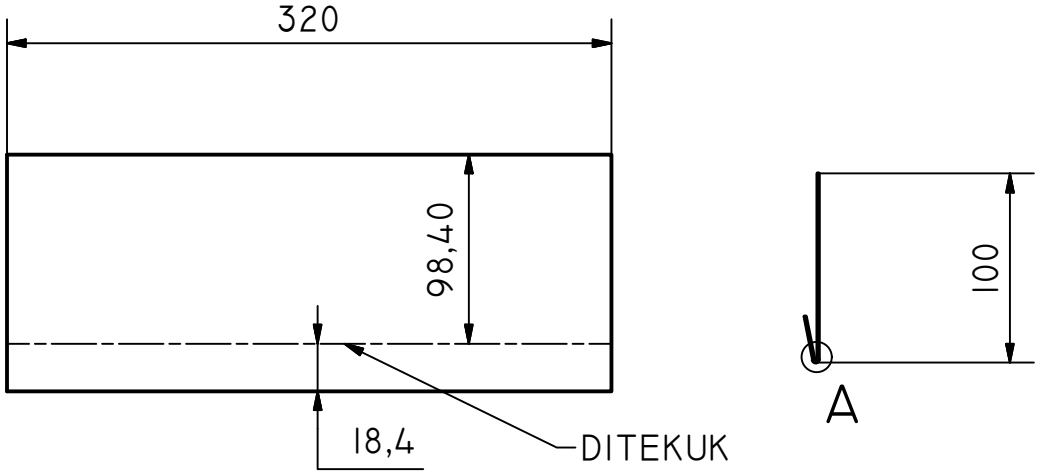

2K COVER PINTU 2 SKALA 1:5

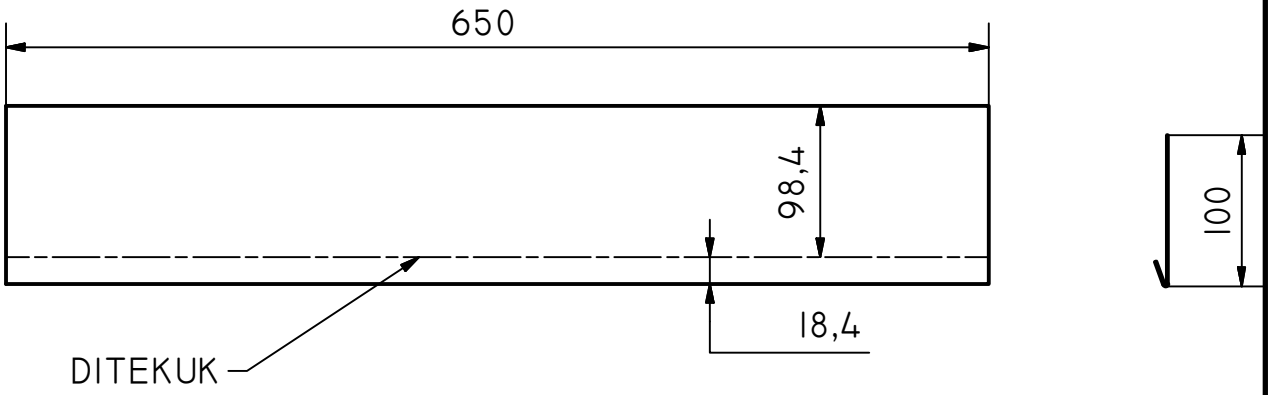

A (2:1)

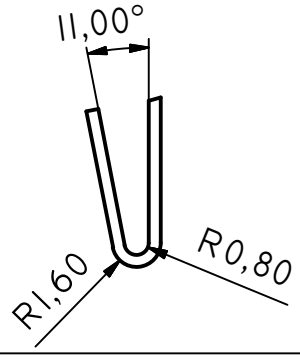

TOLERANSI UMUM	
UKURAN	TOLERANSI
3-6	± 0.1
6-30	± 0.2
30-150	± 0.3
150-315	± 0.4
315-1000	± 0.5

PARTS LIST

ITEM	QTY	PART NUMBER	DESCRIPTION
2J	2	COVER PINTU 1	PLAT GALVANIS T:0.8 MM
2K	2	COVER PINTU 2	PLAT GALVANIS T:0.8 MM

MESIN PENGERING PAKAIAN	SKALA:	DIGAMBAR	8/3/18	CHANDRA
	ON PART	DILIHAT	DR. WAGIRAN, M.PD	
		DIPERIKSA	DR. WAGIRAN, M.PD	
		DIKETAHUI	DR. WAGIRAN, M.PD	
PENDIDIKAN TEKNIK MESIN	A4	KELOMPOK 4		

2D COVER TUTUP HEATER I SKALA 1:10

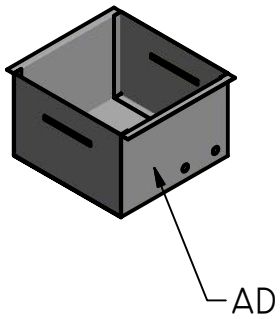

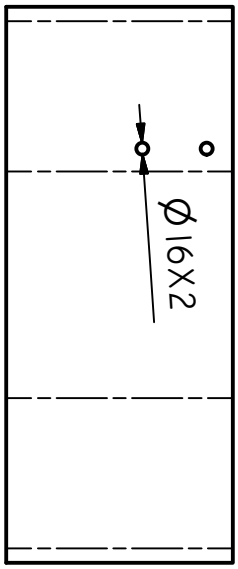

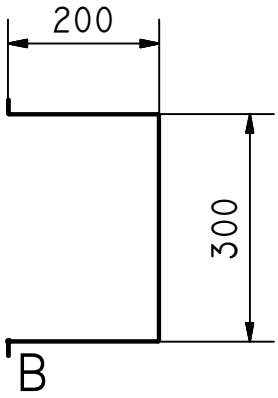

B (5:1)

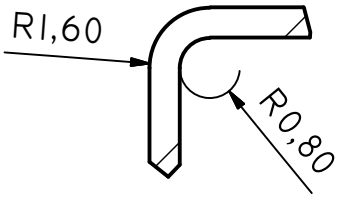

TOLERANSI UMUM	
UKURAN	TOLERANSI
3-6	± 0.1
6-30	± 0.2
30-150	± 0.3
150-315	± 0.4
315-1000	± 0.5

PARTS LIST

ITEM	QTY	PART NUMBER	DESCRIPTION
2D	1	TUTUP HEATER	PLAT GALVANIS T:0.8 MM

MESIN PENGERING PAKAIAN	SKALA:	DIGAMBAR	8/3/18	CHANDRA
	ON PART	DILIHAT	DR. WAGIRAN, M.PD	
		DIPERIKSA	DR. WAGIRAN, M.PD	
		DIKETAHUI	DR. WAGIRAN, M.PD	
PENDIDIKAN TEKNIK MESIN	A4	KELOMPOK 4		

5 SKALA 1:10

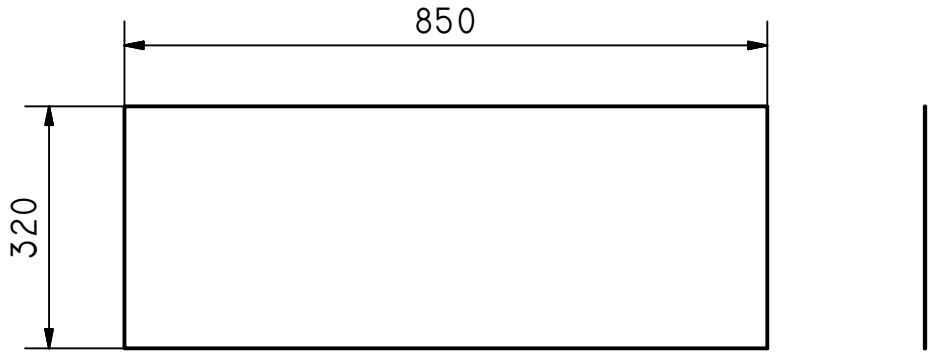

4 SKALA 1:5

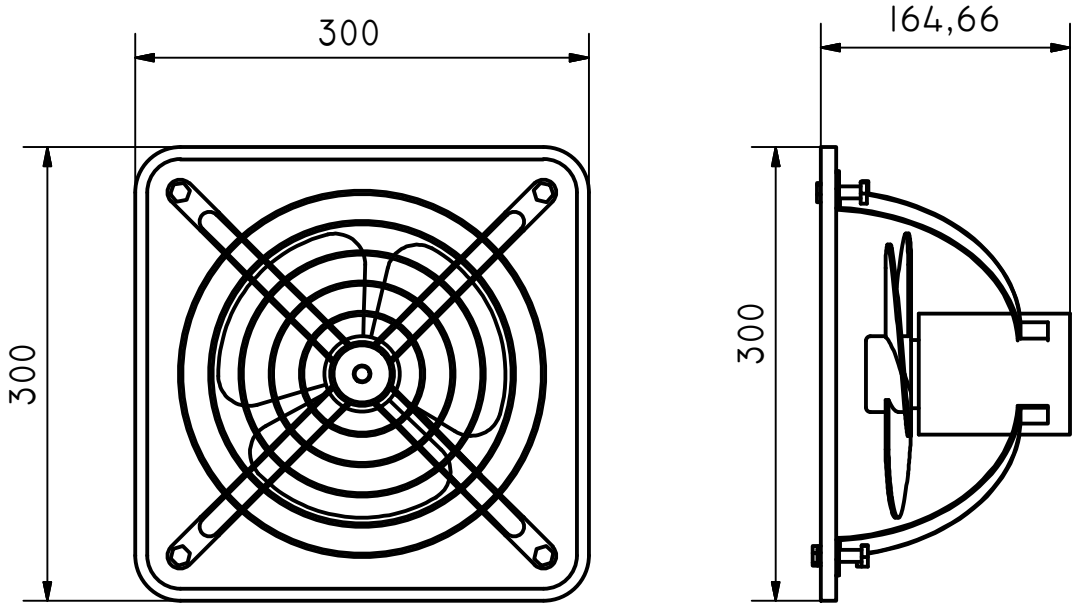

PARTS LIST

ITEM	QTY	PART NUMBER	DESCRIPTION
3	1	KIPAS	
4	1	KACA	TEBAL 5MM

MESIN PENGERING PAKAIAN	SKALA:	DIGAMBAR	8/3/18	CHANDRA
	ON PART	DILIHAT	DR. WAGIRAN, M.PD	
		DIPERIKSA	DR. WAGIRAN, M.PD	
		DIKETAHUI	DR. WAGIRAN, M.PD	
PENDIDIKAN TEKNIK MESIN	A4	KELOMPOK 4		

Lampiran 2. *Poster*

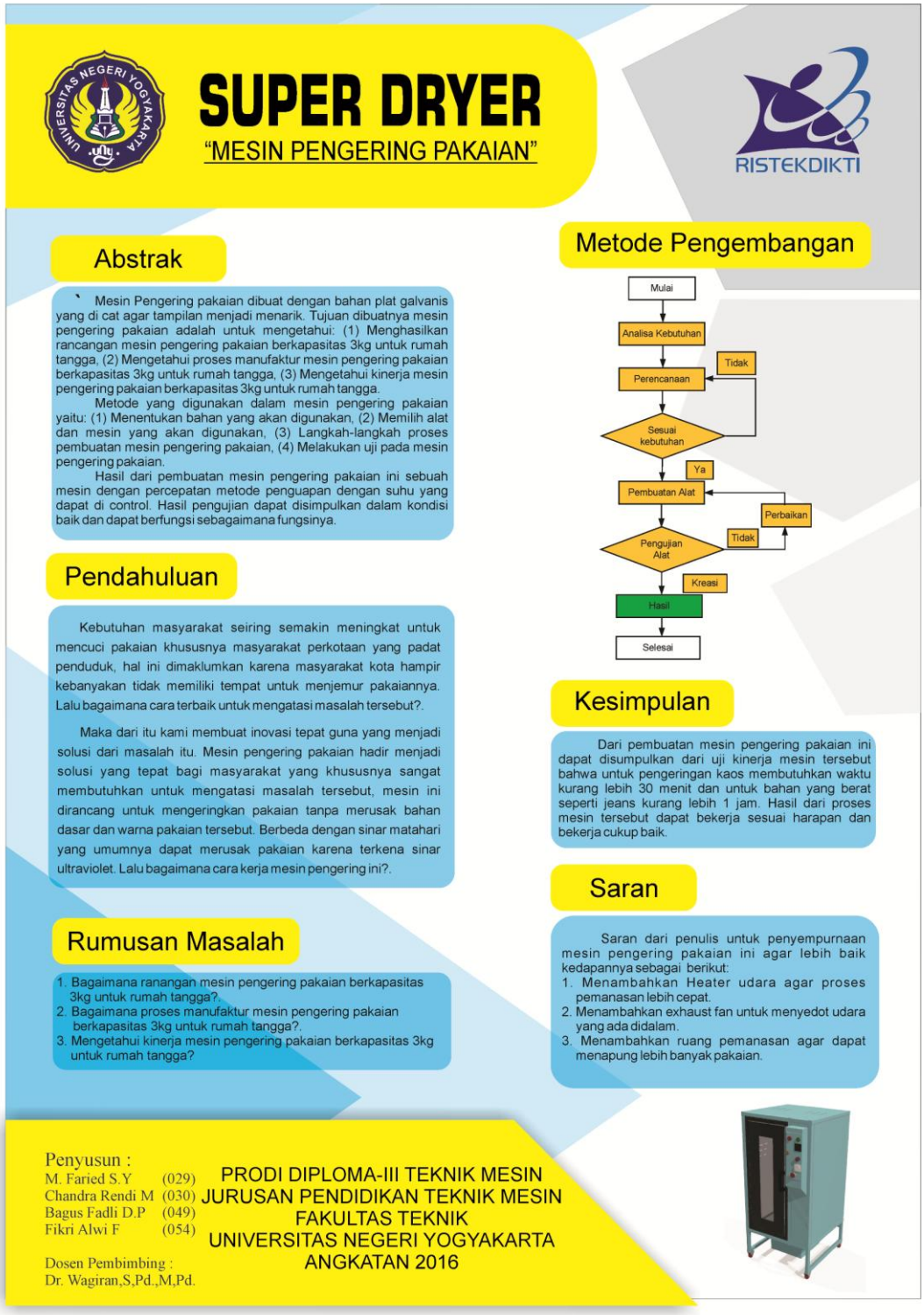

SUPER DRYER

"MESIN PENGERING PAKAIAN"

RISTEKDIKTI

Abstrak

` Mesin Pengering pakaian dibuat dengan bahan plat galvanis yang di cat agar tampilan menjadi menarik. Tujuan dibuatnya mesin pengering pakaian adalah untuk mengetahui: (1) Menghasilkan rancangan mesin pengering pakaian berkapasitas 3kg untuk rumah tangga, (2) Mengetahui proses manufaktur mesin pengering pakaian berkapasitas 3kg untuk rumah tangga, (3) Mengetahui kinerja mesin pengering pakaian berkapasitas 3kg untuk rumah tangga.

Metode yang digunakan dalam mesin pengering pakaian yaitu: (1) Menentukan bahan yang akan digunakan, (2) Memilih alat dan mesin yang akan digunakan, (3) Langkah-langkah proses pembuatan mesin pengering pakaian, (4) Melakukan uji pada mesin pengering pakaian.

Hasil dari pembuatan mesin pengering pakaian ini sebuah mesin dengan percepatan metode penguapan dengan suhu yang dapat di control. Hasil pengujian dapat disimpulkan dalam kondisi baik dan dapat berfungsi sebagaimana fungsinya.

Pendahuluan

Kebutuhan masyarakat seiring semakin meningkat untuk mencuci pakaian khususnya masyarakat perkotaan yang padat penduduk, hal ini dimaklumkan karena masyarakat kota hampir kebanyakan tidak memiliki tempat untuk menjemur pakaiannya. Lalu bagaimana cara terbaik untuk mengatasi masalah tersebut?.

Maka dari itu kami membuat inovasi tepat guna yang menjadi solusi dari masalah itu. Mesin pengering pakaian hadir menjadi solusi yang tepat bagi masyarakat yang khususnya sangat membutuhkan untuk mengatasi masalah tersebut, mesin ini dirancang untuk mengeringkan pakaian tanpa merusak bahan dasar dan warna pakaian tersebut. Berbeda dengan sinar matahari yang umumnya dapat merusak pakaian karena terkena sinar ultraviolet. Lalu bagaimana cara kerja mesin pengering ini?.

Rumusan Masalah

1. Bagaimana ranangan mesin pengering pakaian berkapasitas 3kg untuk rumah tangga?.
2. Bagaimana proses manufaktur mesin pengering pakaian berkapasitas 3kg untuk rumah tangga?.
3. Mengetahui kinerja mesin pengering pakaian berkapasitas 3kg untuk rumah tangga?

Metode Pengembangan

Kesimpulan

Dari pembuatan mesin pengering pakaian ini dapat disumpulkan dari uji kinerja mesin tersebut bahwa untuk pengeringan kaos membutuhkan waktu kurang lebih 30 menit dan untuk bahan yang berat seperti jeans kurang lebih 1 jam. Hasil dari proses mesin tersebut dapat bekerja sesuai harapan dan bekerja cukup baik.

Saran

Saran dari penulis untuk penyempurnaan mesin pengering pakaian ini agar lebih baik kedapannya sebagai berikut:

1. Menambahkan Heater udara agar proses pemanasan lebih cepat.
2. Menambahkan exhaust fan untuk menyedot udara yang ada didalam.
3. Menambahkan ruang pemanasan agar dapat menapung lebih banyak pakaian.

Penyusun :
M. Faried S.Y (029)
Chandra Rendi M (030)
Bagus Fadli D.P (049)
Fikri Alwi F (054)

Dosen Pembimbing :
Dr. Wagiran,S,Pd.,M,Pd.

PRODI DIPLOMA-III TEKNIK MESIN
JURUSAN PENDIDIKAN TEKNIK MESIN
FAKULTAS TEKNIK
UNIVERSITAS NEGERI YOGYAKARTA
ANGKATAN 2016

Lampiran 3. *leafet*

RISTEKDIKTI

SUPER DRYER

"MESIN PENGERING PAKAIAN"

PRODI DIPLOMA-III TEKNIK MESIN
JURUSAN PENDIDIKAN TEKNIK MESIN
FAKULTAS TEKNIK
UNIVERSITAS NEGERI YOGYAKARTA
2019

PENDAHULUAN

Cuaca mendung dan hujan yang terus-menerus membuat proses pengeringan cucian menjadi jauh lebih lama. Padahal, pakaian yang baru selesai dicuci harus benar-benar kering sebelum dilipat dan dimasukkan ke dalam lemari baju. Melipat dan menyimpan pakaian yang masih lembab di dalam lemari menyebabkan pakaian berbau apak sehingga tidak nyaman dipakai.

Salah satu cara mengeringkan pakaian pada saat hujan deras sekalipun adalah menggunakan mesin pengering atau yang dikenal dengan sebutan Super dryer. Penggunaan mesin pengering di Indonesia memang masih sangat terbatas dan lebih sering ditemui di tempat-tempat jasa layanan penatu.

Namun, kehadiran beberapa mesin pengering pakaian dengan harga lebih terjangkau dan lebih hemat energi membuat penggunaan mesin pengering untuk di rumah kini mulai diminati.

MANFAAT

Untuk membantu keperluan rumah tangga dalam hal mengeringkan pakaian tanpa khawatir dengan cuaca yang tidak menentu, mengefisienkan waktu dalam proses pengeringan pakaian, membuat lingkungan menjadi enak di pandang.

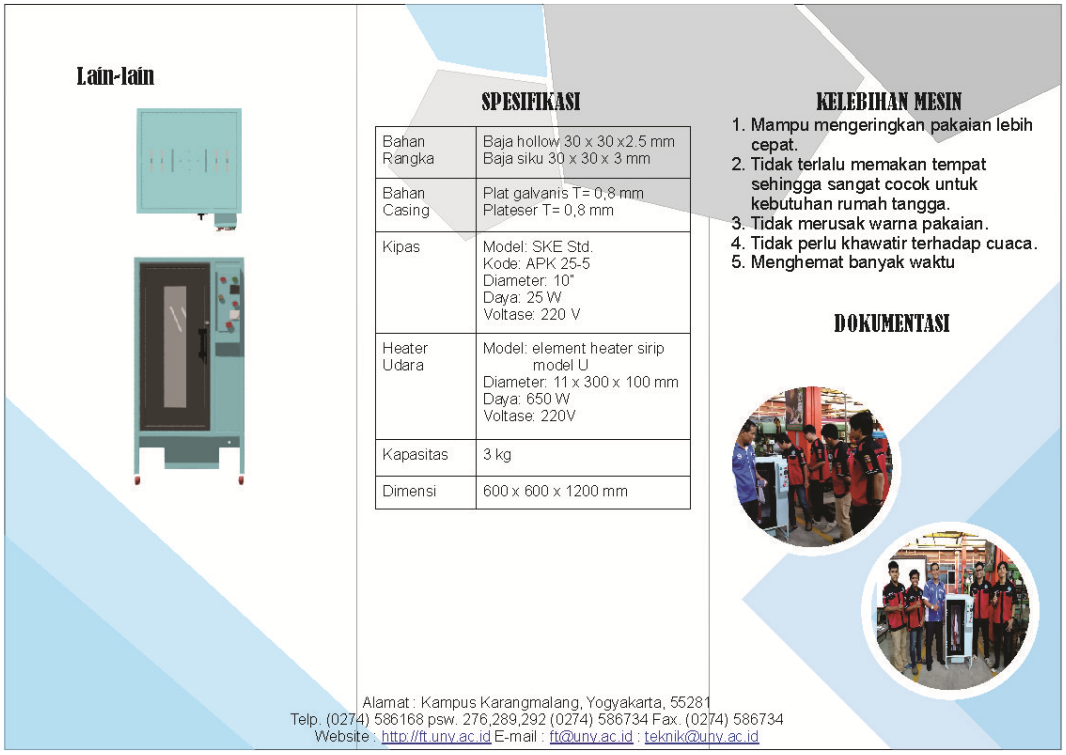

Lain-lain

SPESIFIKASI

Bahan Rangka	Baja hollow 30 x 30 x2.5 mm Baja siku 30 x 30 x 3 mm
Bahan Casing	Plat galvanis T= 0,8 mm Plateser T= 0,8 mm
Kipas	Model: SKE Std. Kode: APK 25-5 Diameter: 10" Daya: 25 W Voltase: 220 V
Heater Udara	Model: element heater sirip model U Diameter: 11 x 300 x 100 mm Daya: 650 W Voltase: 220V
Kapasitas	3 kg
Dimensi	600 x 600 x 1200 mm

KELEBIHAN MESIN

1. Mampu mengeringkan pakaian lebih cepat.
2. Tidak terlalu memakan tempat sehingga sangat cocok untuk kebutuhan rumah tangga.
3. Tidak merusak warna pakaian.
4. Tidak perlu khawatir terhadap cuaca.
5. Menghemat banyak waktu

DOKUMENTASI

Alamat : Kampus Karangmalang, Yogyakarta, 55281
Telp. (0274) 586168 psw. 276,289,292 (0274) 586734 Fax. (0274) 586734
Website : http://ft.uny.ac.id E-mail : ft@uny.ac.id : teknik@uny.ac.id

Lampiran 4. Benner

Lampiran 5. *Manual book*

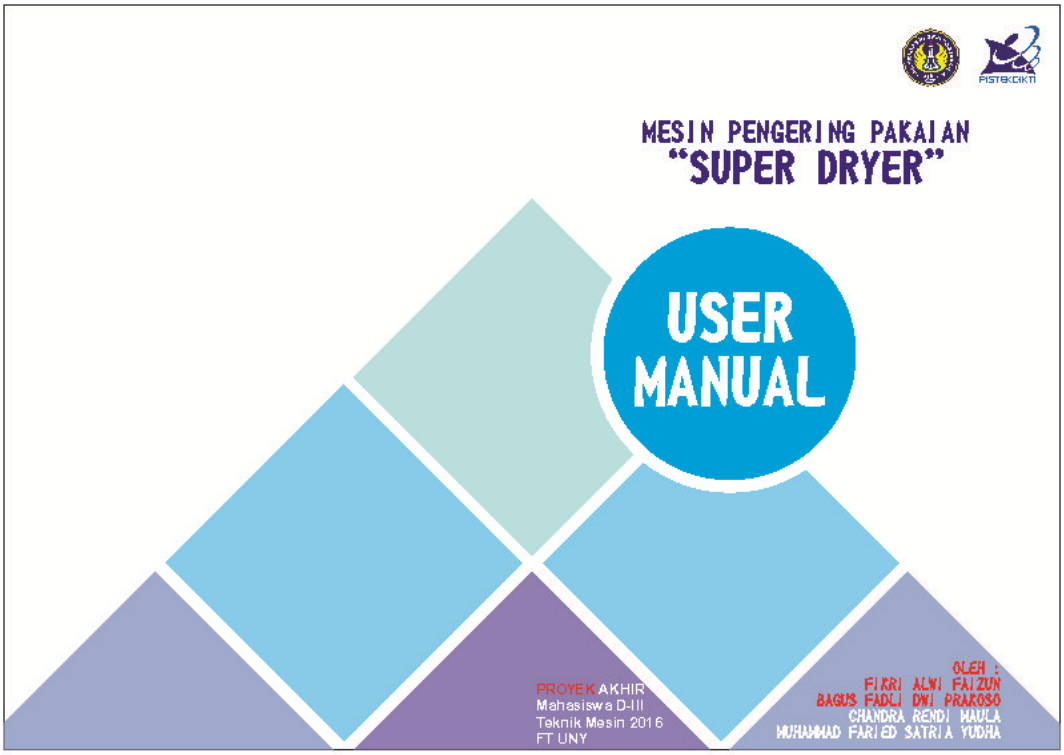

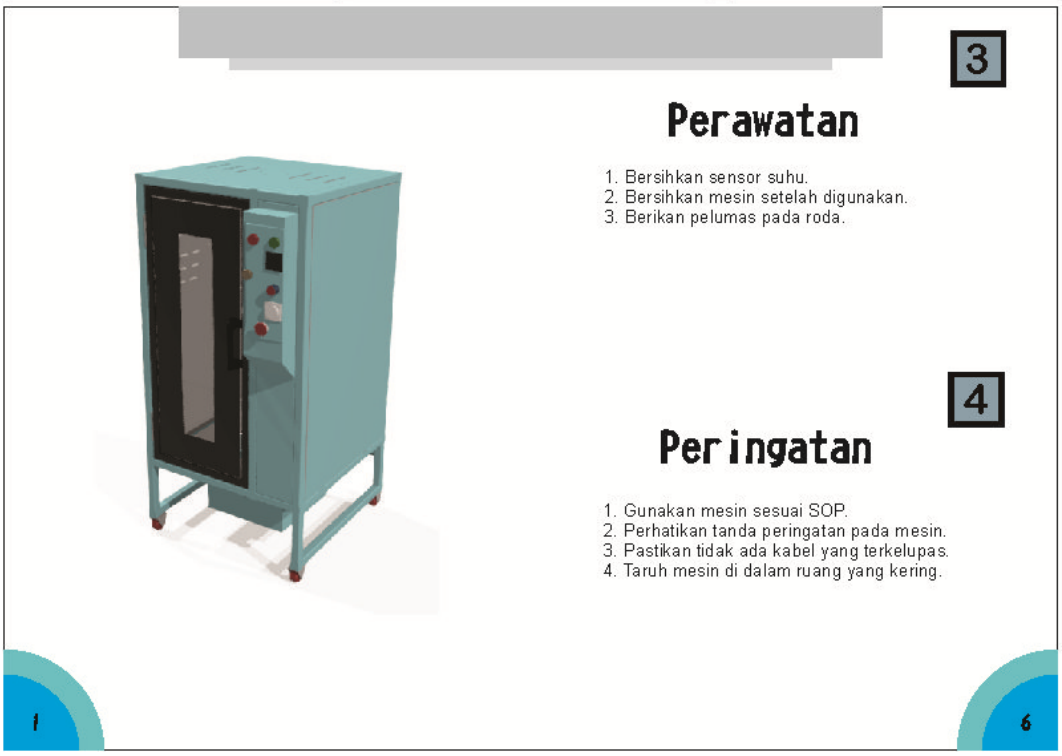

Pendahuluan

Cuaca mendung dan hujan yang terus-menerus membuat proses pengeringan cucian menjadi jauh lebih lama. Padahal pakaian yang baru selesai dicuci harus benar-benar kering sebelum dilipat dan dimasukkan ke dalam lemari baju. Melipat dan menyimpan pakaian yang masih lembab di dalam lemari menyebabkan pakaian berbau apak sehingga tidaknyaman dipakai.

Salah satu cara mengeringkan pakaian pada saat hujan deras sekalipun adalah menggunakan mesin pengering atau yang dikenal dengan sebutan Super dryer. Penggunaan mesin pengering di Indonesia memang masih sangat terbatas dan lebih sering ditemui di tempat-tempat jasa layanan penatu.

Namun, kehadiran beberapa mesin pengering pakaian dengan harga lebih terjangkau dan lebih hemat energi membuat penggunaan mesin pengering untuk di rumah

1

Panduan Singkat

Persiapan

1. Angkat pakaian dari mesin cuci.
2. Kemudian gantungkan pakaian pada hanger.
3. Letakan mesin dibagian yang rata.

Pengoprasian

1. Masukan Pakaian
Masukan pakaian yang berbahan tipis terlebih dahulu untuk awal proses pemanasan ruang pengering. setelah suhu yang diinginkan tercapai baru masukan pakaian yang berbahan tebal.

2.Hidupkan Mesin
Setelah pakaian dimasukan tutup pintu kemudian lepaskan tombol emergencydan kemudian tekan push botton.

3. Selesai
Keluarkan pakaian yang sudah kering. jika ada pakaian yang belum kering hidupkan mesin kembali dengan menekan tombol push botton.

2

Spesifikasi

Bahan Rangka

Baja Hollow 30x30x2.5
Baja Siku 30x30x3

Bahan Cassing

Plat Galvanis T: 0.8mm
Plat Eser T: 0.8mm

Kipas

Model/Type : CKE Std.
Kode: APK 25-5
Diameter: 10"
Rotasi: 1400rpm
Daya: 25W
Voltase: 220V

Heater Udara

Model: Element Heater Strip Mod
Diameter: 11x300x100mm
Daya: 650W
Volase: 220V

Kapasitas

3kg

Dimensi

600x600x1200mm

Daftar Isi

	Daftar Isi	2
	Pendahuluan	3
1	Panduan Singkat	4
2	Spesifikasi Alat	5
3	Perawatan	6
4	Peringatan	6

Lampiran 6. Simbol diagram alir

Lambang	Nama	Keterangan
	Terminal	Untuk menyatakan mulai (start), berakhir (end) atau behenti (stop).
	input	Data dan persyaratan yang diberikan disusun disini
	Pekerjaan orang	Di sini diperlukan pertimbangan-petrimbangan seperti pemilihan persyaratan kerja, persyaratan pengerjaan, bahan dan perlakuan panas, penggunaan fakor keamanan dan factor-faktor lain, harga-harga empiris, dll.
	Pengolahan	Pengolahan dilakukan secara mekanis dengan menggunakan persamaan, tabel dan gambar.
	Keputusan	Harga yang dihitung dibandingkan dengan harga Patokan, dll. Untuk mengambil keputusan.
	Dokumen	Hasil perhitungan yang utama dikeluarkan pada alat ini.
	Pengubung	Untuk menyatakan pengeluaran dari tempat keputusan ke tempat sebelumnya atau berikutnya, atau suatu pemasukan ke dalam aliran yang berlanjut.
	Garis aliran	Untuk menghubungkan langkah-langkah yang berurutan.

Lampiran 7. Dokumen Kegiatan

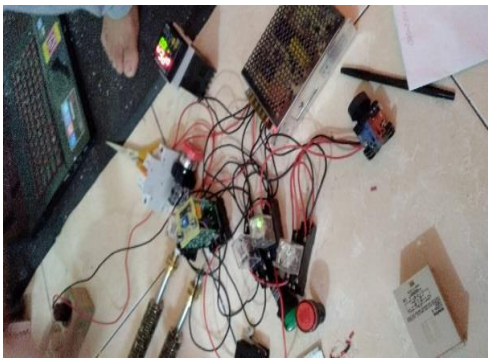

UNIVERSITAS NEGERI YOGYAKARTA
FAKULTAS TEKNIK
JURUSAN PENDIDIKAN TEKNIK MESIN

KARTU BIMBINGAN PROYEK AKHIR

Judul : Perancangan Mesin Pengering Pakaian
Nama Mahasiswa : Chandra Rendi Maula
No. Mahasiswa : 16508134030
Dosen Pembimbing : Dr. Wagiran, S.Pd., M.Pd.

Bimb. ke	Hari/Tanggal	Materi Bimbingan	Catatan Dosen Pembimbing	Tanda Tangan Dosen Pembimbing
1	Jumat 18-1-19	Pengajuan Judul	Spesifik	
2	Jumat 25-1-19	BAB 1	Dr + [illegible]	
3	Rabu 30-1-19	BAB 2	+ [illegible]	
4	Jumat 15-2-19	BAB 3	[illegible]	
5	Selasa 19-2-19	BAB 4	[illegible]	
6	Selasa 26-2-19	BAB 5	Dr. [illegible]	
7	Senin 4-3-19	Daftar Pustaka	Dr	
8	Rabu 6-3-19	Lampiran	Dr	

Yogyakarta, …… 2019
Dosen Pembimbing,

Dr. Wagiran, S.Pd., M.Pd.
NIP. 19750627 200112 1 001