RENCANA PELAKSANAAN PEMBELAJARAN (RPP)

Sekolah : SMK NEGERI 1 SEYEGAN

Mata Pelajaran : Gambar Teknik Fabrikasi Logam

Kelas/semester : XI/1

Alokasi Waktu : 1 x pertemuan (2 JP)

Pertemuan ke : 6 (enam)

A. Kompetensi Inti

KI 1 : Menghayati dan mengamalkan ajaran agama yang dianutnya

KI 2 : Menghayati dan mengamalkan perilaku jujur, disiplin, tanggungjawab, peduli (gotong royong, kerjasama, toleran, damai), santun, responsif dan pro-aktif dan menunjukkan sikap sebagai bagian dari solusi atas berbagai permasalahan dalam berinteraksi secara efektif dengan lingkungan sosial dan alam serta dalam menempatkan diri sebagai cerminan bangsa dalam pergaulan dunia.

KI 3 : Memahami, menerapkan dan menganalisis pengetahuan faktual, konseptual, prosedural, dan metakognitif berdasarkan rasa ingin tahunya tentang ilmu pengetahuan, teknologi, seni, budaya, dan humaniora dalam wawasan kemanusiaan, kebangsaan, kenegaraan, dan peradaban terkait penyebab fenomena dan kejadian dalam bidang kerja yang spesifik untuk memecahkan masalah.

KI 4 : Mengolah, menalar, dan menyaji dalam ranah konkret dan ranah abstrak terkait dengan pengembangan dari yang dipelajarinya di sekolah secara mandiri, bertindak secara efektif dan kreatif, dan mampu melaksanakan tugas spesifik di bawah pengawasan langsung.

B. Kompetensi Dasar

3.2 Memprediksi penerapan jenis gambar potongan berdasarkan jenis potongan sesuai aturan potongan dalam satu bidang, lebih dari satu bidang, setengah, setempat, diputar, berurutan, dan potongan melintang
4.2 Menalar penerapan jenis gambar potongan berdasarkan jenis potongan sesuai aturan potongan dalam satu bidang, lebih dari satu bidang, setengah, setempat, diputar, berurutan, dan potongan melintang

C. Indikator Pencapaian Kompetensi

1. Memahami jenis gambar potongan berdasarkan jenis jenis potongan sesuai aturan potongan dalam satu bidang, lebih dari satu bidang, setengah, setempat, diputar, berurutan, dan potongan melintang

2. Menerapkan jenis gambar jenis potongan sesuai aturan potongan dalam satu bidang, lebih dari satu bidang, setengah, setempat, diputar, berurutan, dan potongan melintang

D. Tujuan Pembelajaran

Dengan kegiatan diskusi dan pembelajaran kelompok dalam pembelajaran Pengenalan tanda dan letak hasil gambar potongan ini diharapkan:

1. Siswa memahami jenis gambar potongan berdasarkan jenis potongan dalam satu bidang, lebih dari satu bidang, setengah, setempat, diputar, berurutan, dan potongan melintang

2. Siswa mampu menerapkan jenis gambar potongan dalam satu bidang, lebih dari satu bidang, setengah, setempat, diputar, berurutan, dan potongan melintang

E. Materi Pembelajaran

Terlampir

F. Metode Pembelajaran

1. Metode
   Metode yang diterapkan adalah *Metode Saintifik*
2. Model
   kelompok kerja (diskusi kelompok)
3. Penugasan

G. Kegiatan Pembelajaran

Kegiatan	Rincian Kegiatan	Waktu
Pendahuluan	• Guru membuka pelajaran dengan memberi salam • Guru mengecek kehadiran siswa (absensi) • Guru memotivasi peserta didik • Guru mengapresepsi kompetensi yang akan dipelajari • Mengulas materi sebelumnya	15 menit
Inti	***Mengamati*** • Peserta didik mengamati tayangan slide dan penjelasan guru tentang Potongan lebih dari satu bidang ***Menanya*** • Peserta didik dapat mengajukan pertanyaan kepada teman sebangkunya apabila ada yang belum paham dan bila teman tidak bisa dapat bertanya pada guru tentang Potongan lebih dari satu bidang **Mengasosiasi** • Peserta didik membahas lembar tugas yang dibagikan guru atau soal latihan tentang Potongan lebih dari satu bidang yang terdapat dalam lembar materi. Kemudian, melakukan pencermatan dan mendikusikan menyelesaikan latihan soal yang terdapat dalam lembar materi.	60 menit
Penutup	• Guru bersama peserta didik menyimpulkan materi pembelajaran tentang Potongan lebih dari satu bidang • Guru menyampaikan materi selanjutnya • Berdoa • Guru menutup pelajaran dengan berdoa	15 menit

H. Penilaian Pembelajaran, Remedial dan Pengayaan

1. Teknik Penilaian

- Tes tertulis

1. Apa yang dimaksud dengan gambar potongan lebih dari satu bidang ?
2. Praktik menggambar potongan lebih dari satu bidang.

Jobsheet terlampir

Jawab :

1. Potongan meloncat atau potongan penuh dengan bidang *offset* dimana bidang pemotong di-*offset* pada bagian lain untuk menunjukan beberapa detail yang terlewatkan.
2.

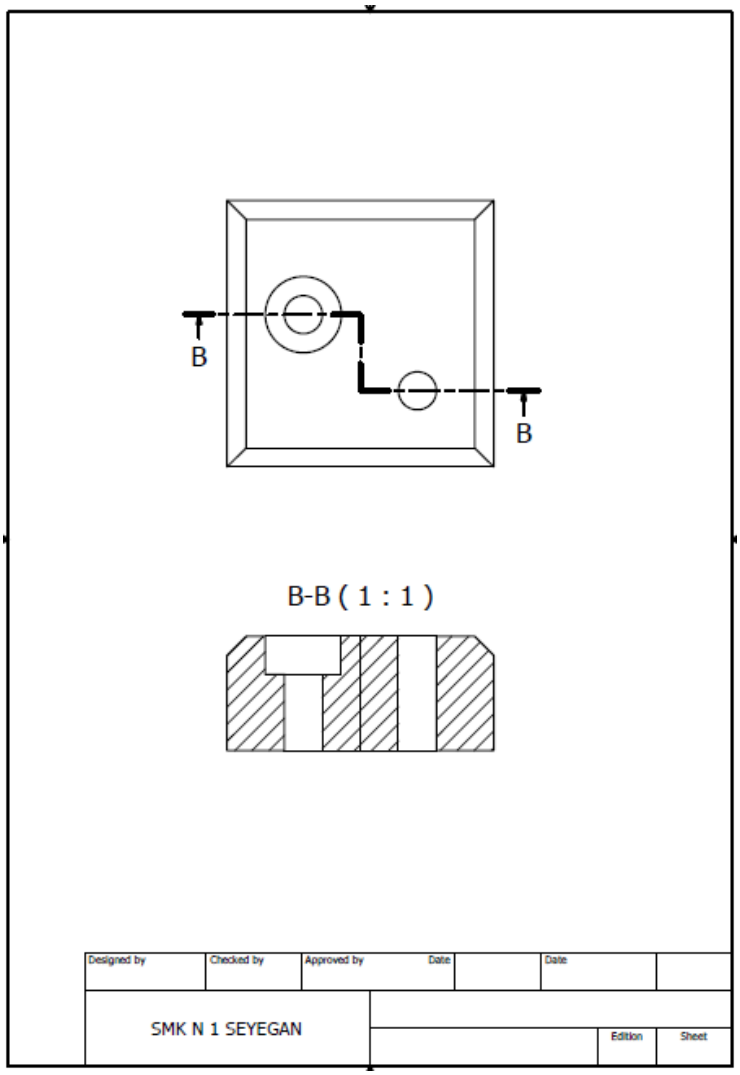

I. Media, Alat/Bahan, dan Sumber Belajar

1. Media

- LCD dan proyektor
- Laptop
- Jobsheet
- Papan tulis
- Spidol
- Penghapus
- Penggaris Siku

2. Sumber Belajar

- Buku Takeshi, G Sato. 1999. *Menggambar Mesin menurut Standar ISO.* Jakarta : PT Pradnya Paramita.
- Yogaswara, Eka. 2014. *Gambar Teknik.* Bandung : Armico.
- E. Giesecke, Frederick. 1999. *Gambar Teknik.* Jakarta : Erlangga.
- Buku referensi dan artikel yang sesuai

Sleman, Juli 2016

Mengetahui, Guru Mata Pelajaran	Mahasiswa
Agus Triwibowo, S.Pd. NIP 19750809 200501 1 005	Zulfi Nur Hanifatulloh NIM 13503244013