SMK MUDA PATRIA KALASAN		
JURUSAN TEKNIK ELEKTRONIKA INDUSTRI		
Pengampu :	JOBSHEET PNEUMATIK	3 x 40 Menit
Semester : Ganjil		02 September 2014

1. **Topik**

   Pengontrol otomatis menggunakan 2 silinder kerja ganda

2. **Tujuan**

   Setelah melaksanakan pembelajaran praktik pneumatik, diharapkan siswa mampu:

   a. Mengenal program festo fluidsim.
   b. Mengetahui cara penggunaan festo fluidsim.
   c. Menjalankan program festo fluidsim.

3. **Aspek Penilaian**

   a. Praktik (70%)
   b. Laporan Praktik (30%)

4. **Teori Singkat dan Permasalahan**

   2 Silinder kerja ganda bekerja secara bergantian secara otomatis, apabila tombol ditekan maka silinder yang pertama bergerak maju. Setelah itu giliran silinder kedua yang bergerak maju, silinder ini bekerja secara kontinyu.

Diagram Rangkaian :

Rangkaian A+ B+ A- B-

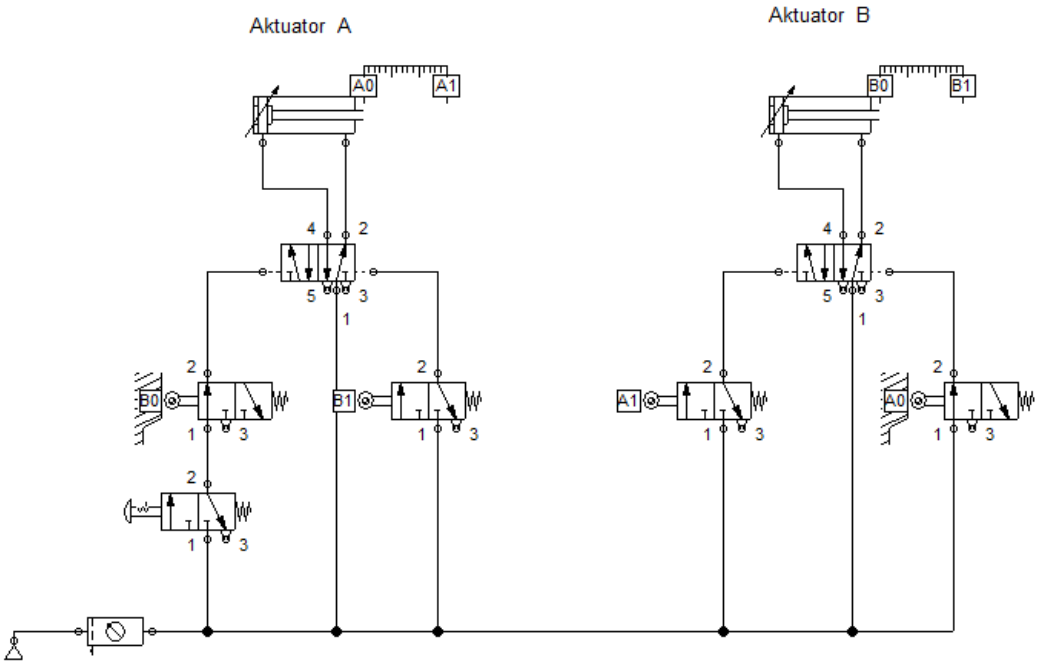

Rangkaian A+ B- A- B+

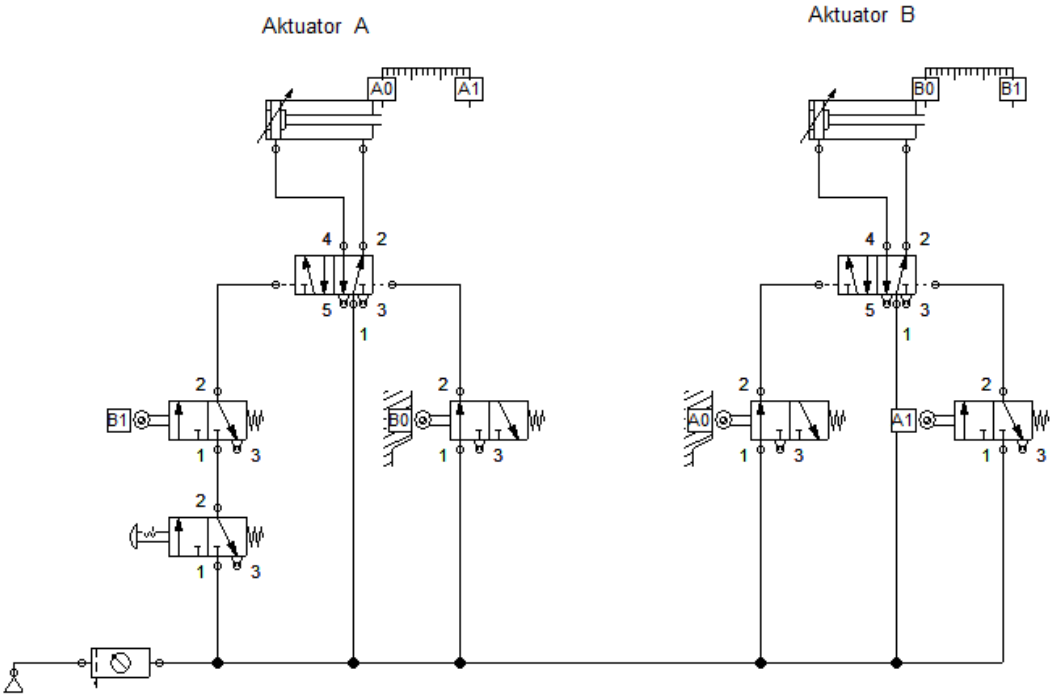

Rangkaian A- B+ A+ B-

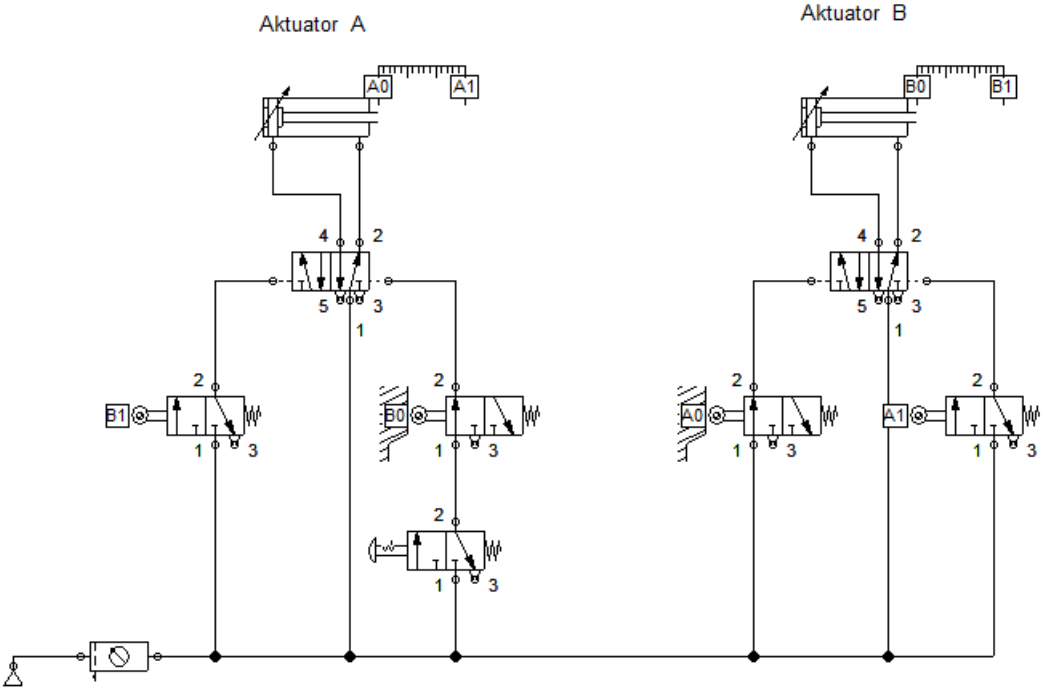

Rangkaian A- B- A+ B+

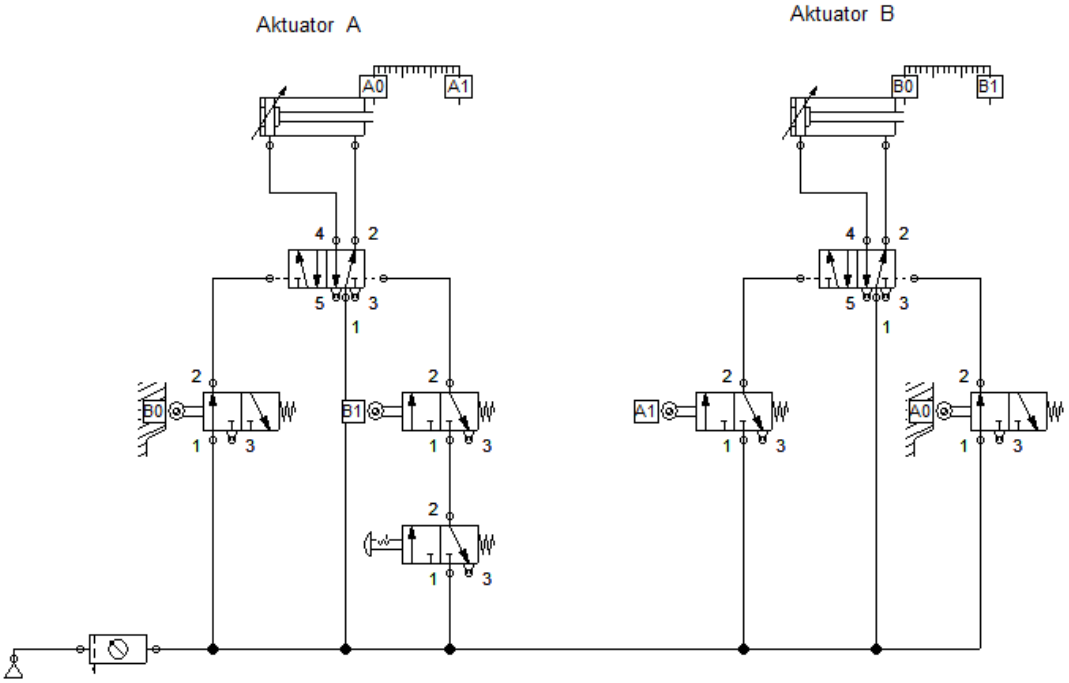

Rangkaian B+ A+ B- A-

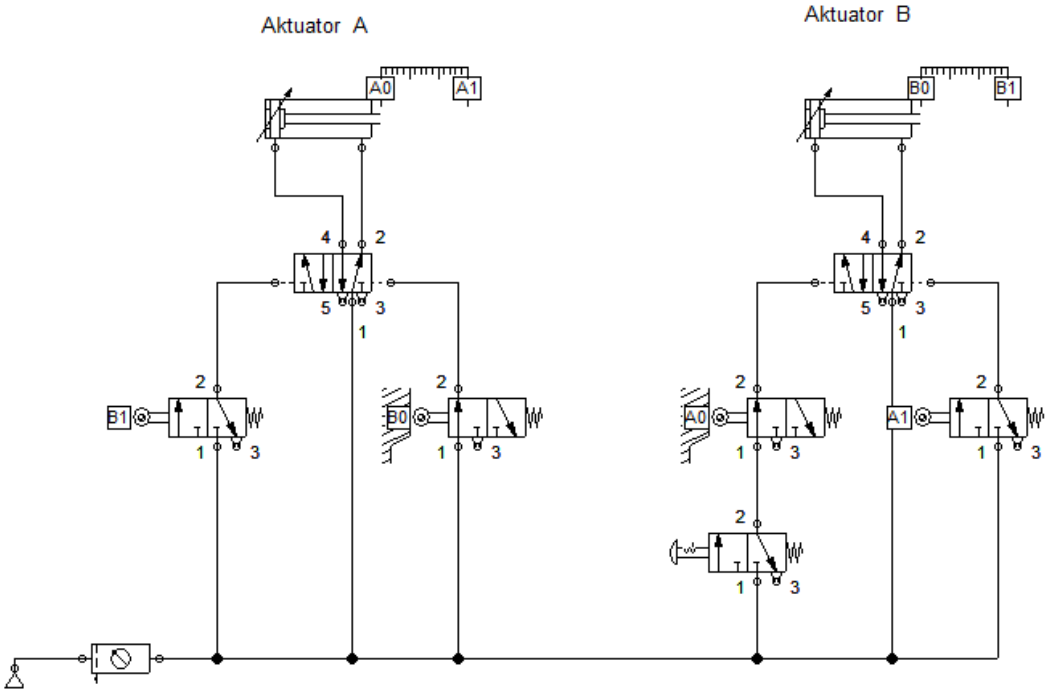

Rangkaian B+ A- B- A+

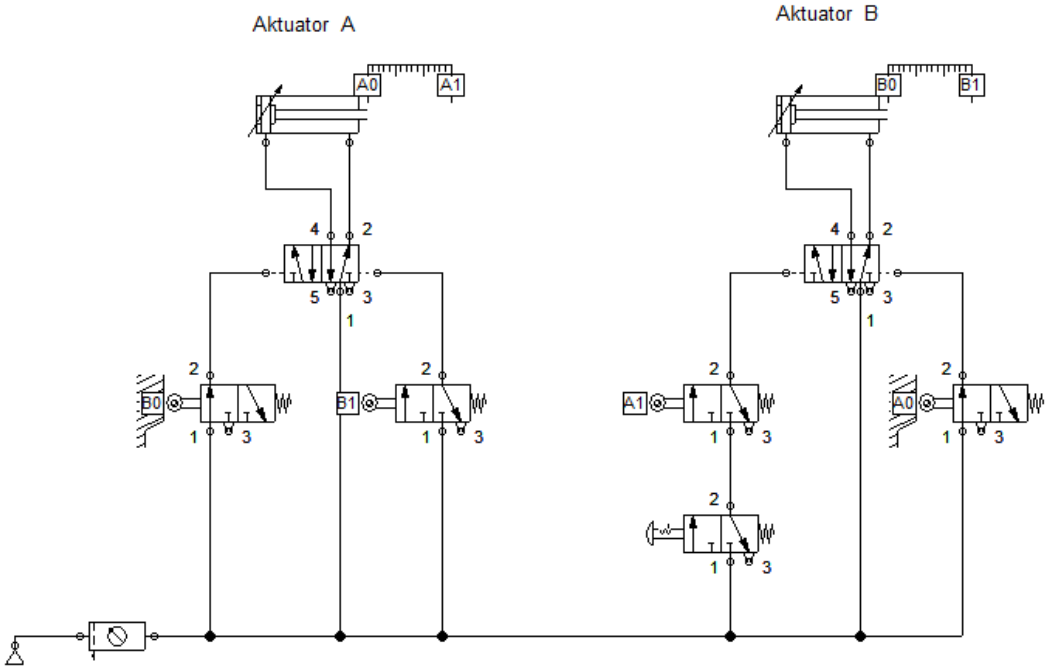

Rangkaian B- A+ B+ A-

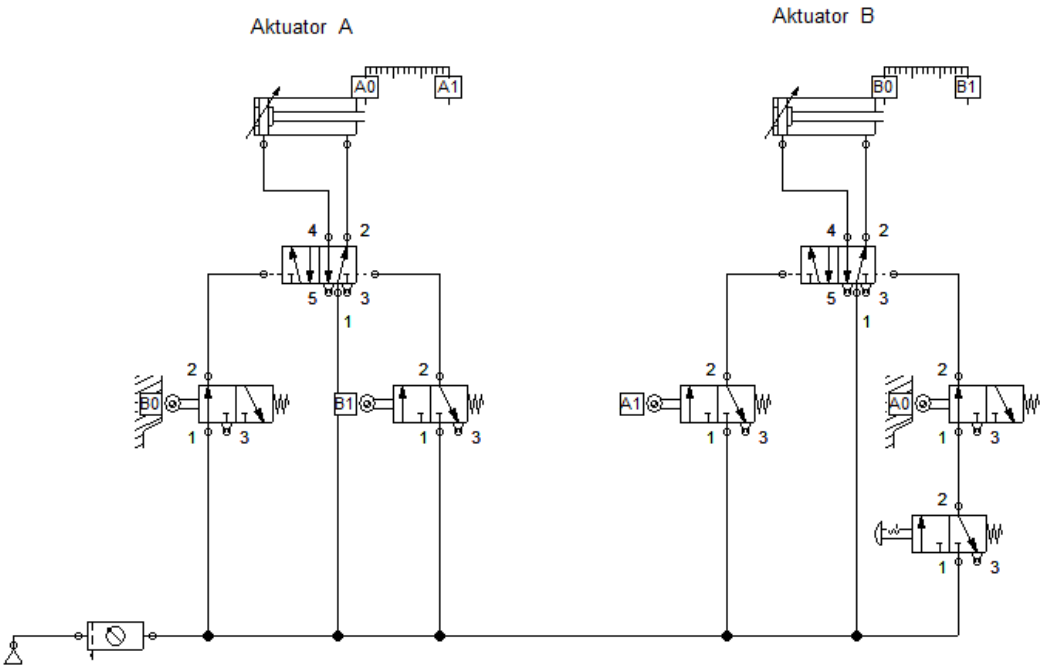

Rangkaian B- A- B+ A+

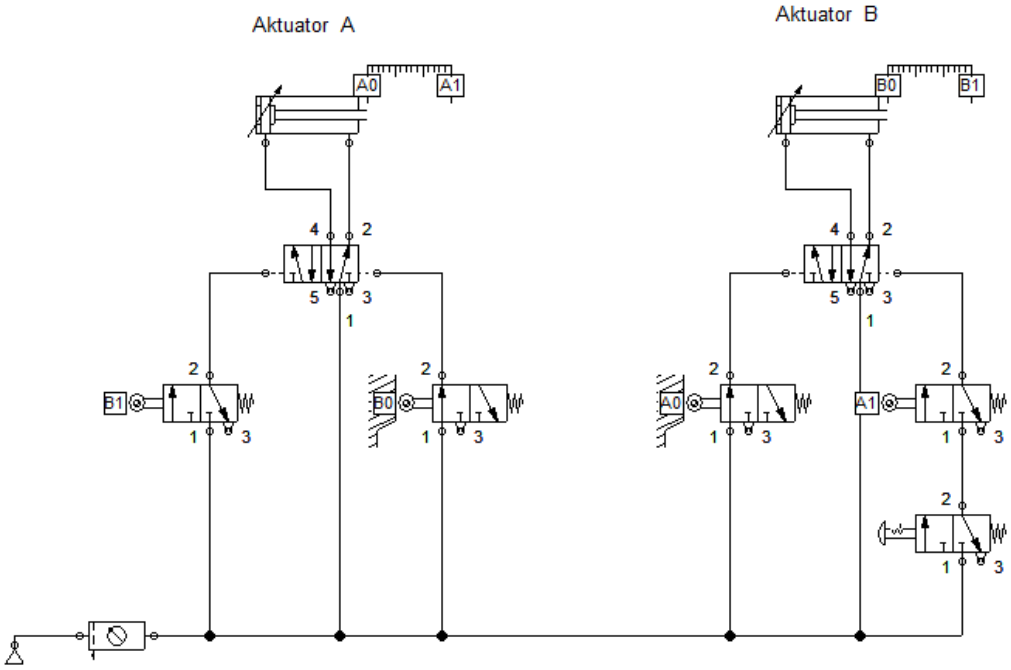

5. Alat dan Bahan

1. Peralatan yang digunakan :

   Seperangkat komputer.

2. Bahan praktikum :

   Program festo fluidsim.

6. Langkah kerja

1. Membuka software festo fluidsim.
2. Membuka halaman baru dengan cara klik file – new.
3. Memilih symbol yang sesuai dengan gambar rangkaian dengan cara drag (klik tahan dan geser ke lembar kerja)
4. Setelah rangkaian selesai jalankan dengan mengklik toolbar play di sisi atas.
5. Pengoperasian dengan mengklik katup yang ada aktuasinya.

7. Keselamatan Kerja

1. Sebelum praktik mahasiswa harus memahami tujuan dan kompetensi dari praktikum.
2. Membaca dan memahami semua langkah kerja dari praktikum ini dengan cermat.
3. Memahami program festo fluidsim secara benar.
4. Save data yang sudah dipraktikkan untuk pembuatan laporan praktikum.
5. Matikan komputer setelah selesai praktik.