SMK MUDA PATRIA KALASAN		
JURUSAN TEKNIK ELEKTRONIKA INDUSTRI		
Pengampu :	JOBSHEET PNEUMATIK	3 x 40 Menit
Semester : Ganjil		29 Agustus 2014

1. **Topik**

   Pengontrol Langsung dan Tak Langsung Silider Kerja Tunggal dan Silinder Kerja Ganda

2. **Tujuan**

   Setelah melaksanakan pembelajaran praktik pneumatik, diharapkan siswa mampu:

   a. Mengenal program festo fluidsim.
   b. Mengetahui cara penggunaan festo fluidsim.
   c. Menjalankan program festo fluidsim.

3. **Aspek Penilaian**

   a. Praktik (70%)
   b. Laporan Praktik (30%)

4. **Teori Singkat dan Permasalahan**

   Silinder kerja tunggal harus mencekam benda kerja, apabila tombol ditekan. Silinder harus tetap berada dalam posisi mencekam, selama tombol ditekan. Jika tombol dilepas, maka alat cekam harus terbuka.

   Silinder kerja ganda harus keluar setelah tombol ditekan dan masuk kembali setelah tombol dilepas. Silinder mempunyai diameter 250 mm dan memerlukan volume udara yang besar.

Sketsa posisi

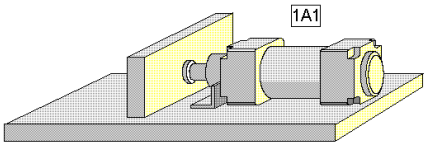

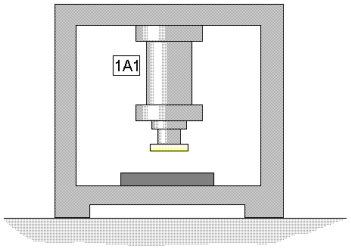

Diagram rangkaian

SAC Kontrol Langsung

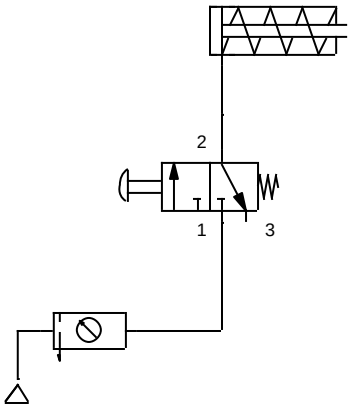

SAC Kontrol Tak Langsung

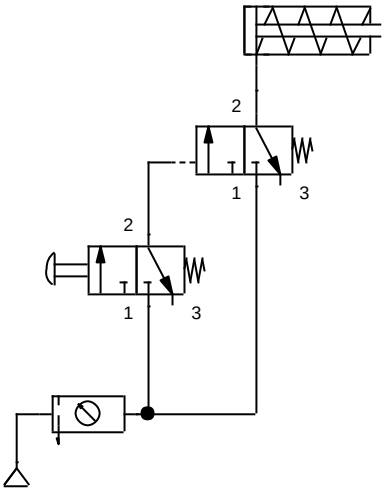

DAC kontrol langsung

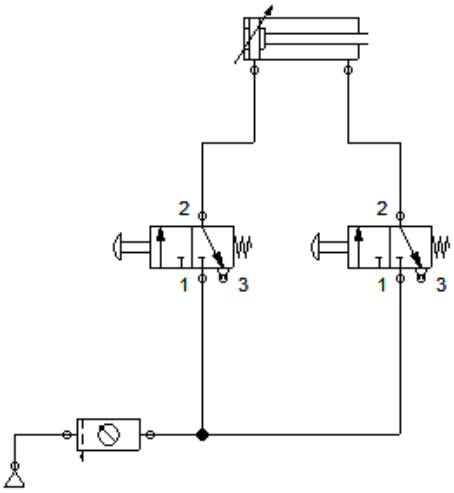

DAC kontrol tak langsung dengan katup 5/2

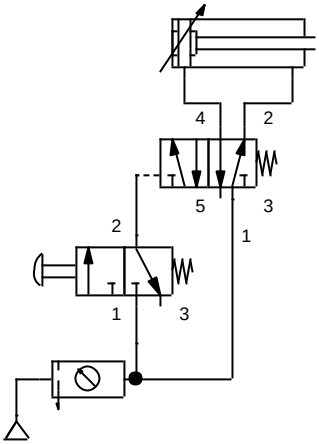

5. Alat dan Bahan

1. Peralatan yang digunakan :

   Seperangkat komputer.

2. Bahan praktikum :

   Program festo fluidsim.

6. Langkah kerja

1. Membuka software festo fluidsim.
2. Membuka halaman baru dengan cara klik file – new.
3. Memilih symbol yang sesuai dengan gambar rangkaian dengan cara drag (klik tahan dan geser ke lembar kerja)
4. Setelah rangkaian selesai jalankan dengan mengklik toolbar play di sisi atas.
5. Pengoperasian dengan mengklik katup yang ada aktuasinya.

7. Keselamatan Kerja

1. Sebelum praktik mahasiswa harus memahami tujuan dan kompetensi dari praktikum.
2. Membaca dan memahami semua langkah kerja dari praktikum ini dengan cermat.
3. Memahami program festo fluidsim secara benar.
4. Save data yang sudah dipraktikkan untuk pembuatan laporan praktikum.
5. Matikan komputer setelah selesai praktik.